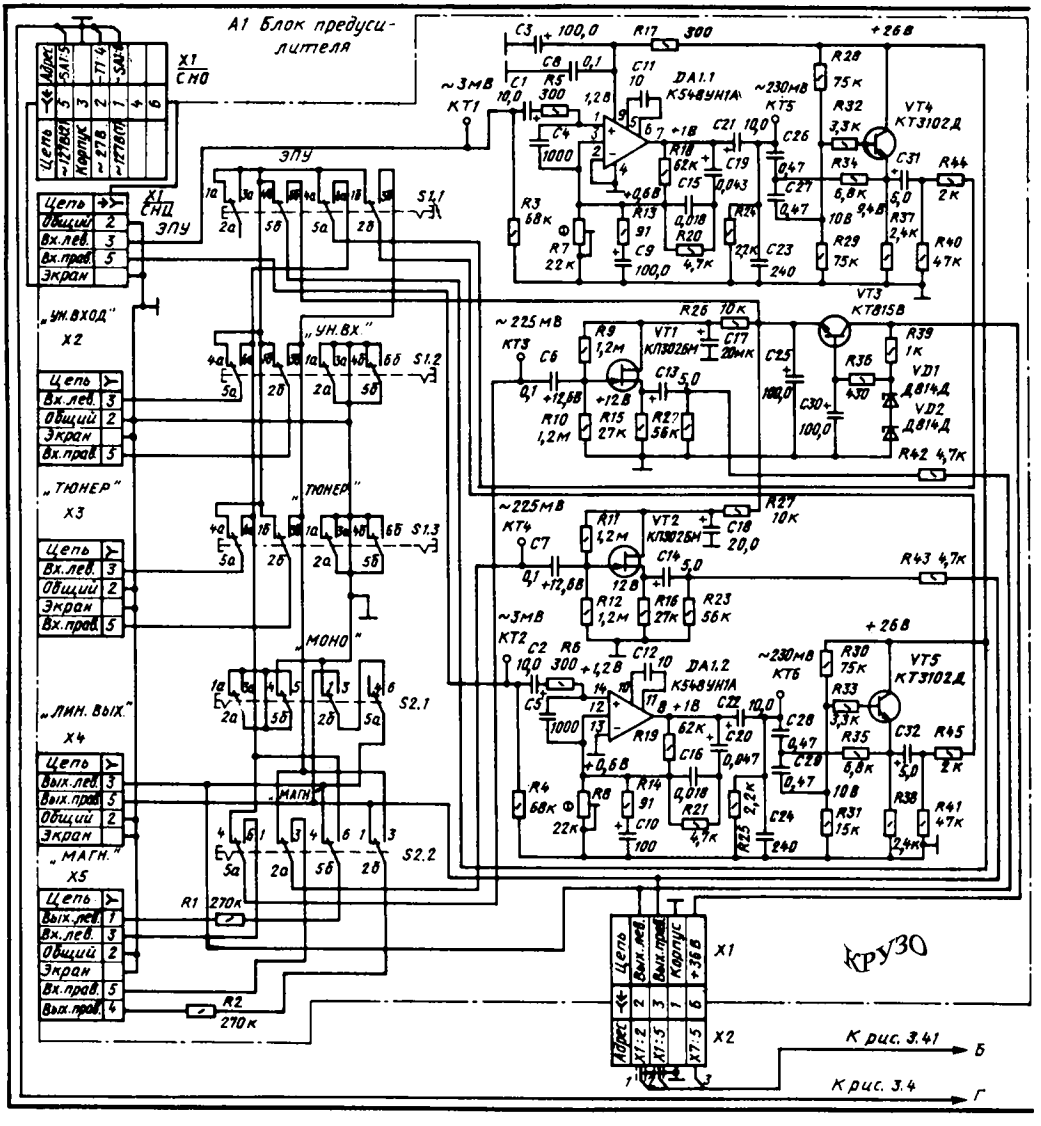

Принципиальная электрическая схема двухканального блока предусилителя ЗЧ *(A1)*