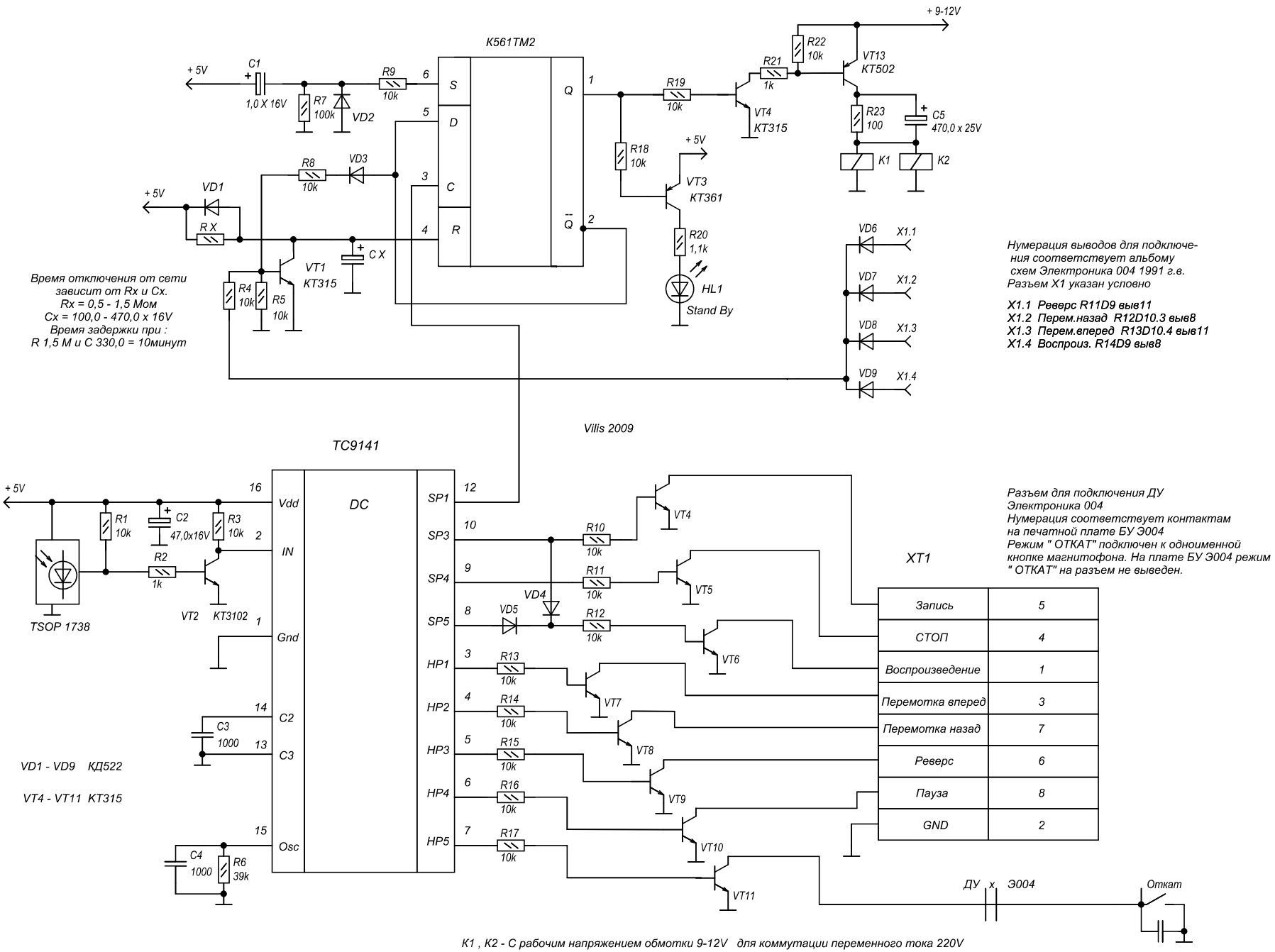
К561ТМ2
+ 5V
C1
1,0 X 16V
R7
100k
VD2
R9
10k
S
D
C
R
Q
Q̄
R8
10k
VD3
VD1
R X
C X
VT1
КТ315
R4
10k
R5
10k
R19
10k
R18
10k
VT3
КТ361
R20
1,1k
HL1
Stand By
R21
1k
VT4
КТ315
R22
10k
+ 9-12V
VT13
КТ502
R23
100
C5
470,0 x 25V
K1
K2
VD6
VD7
VD8
VD9
X1.1
X1.2
X1.3
X1.4
Время отключения от сети
зависит от Rx и Cx.
Rx = 0,5 - 1,5 Мом
Cx = 100,0 - 470,0 x 16V
Время задержки при :
R 1,5 M и C 330,0 = 10минут
Нумерация выводов для подключе-
ния соответствует альбому
схем Электроника 004 1991 г.в.
Разъем X1 указан условно
X1.1 Реверс R11D9 выв11
X1.2 Перем.назад R12D10.3 выв8
X1.3 Перем.вперед R13D10.4 выв11
X1.4 Воспроиз. R14D9 выв8
Vilis 2009
TC9141
DC
Vdd
IN
Gnd
C2
C3
Osc
SP1
SP3
SP4
SP5
HP1
HP2
HP3
HP4
HP5
R1
10k
C2
47,0x16V
R3
10k
R2
1k
VT2
КТ3102
TSOP 1738
C3
1000
C4
1000
R6
39k
R10
10k
R11
10k
R12
10k
VD4
VD5
R13
10k
R14
10k
R15
10k
R16
10k
R17
10k
VT4
VT5
VT6
VT7
VT8
VT9
VT10
VT11
VD1 - VD9 КД522
VT4 - VT11 КТ315
Разъем для подключения ДУ
Электроника 004
Нумерация соответствует контактам
на печатной плате БУ Э004
Режим " ОТКАТ" подключен к одноименной
кнопке магнитофона. На плате БУ Э004 режим
" ОТКАТ" на разъем не выведен.
XT1
Запись 5
СТОП 4
Воспроизведение 1
Перемотка вперед 3
Перемотка назад 7
Реверс 6
Пауза 8
GND 2
ДУ x Э004
Откат
К1 , К2 - С рабочим напряжением обмотки 9-12V для коммутации переменного тока 220V