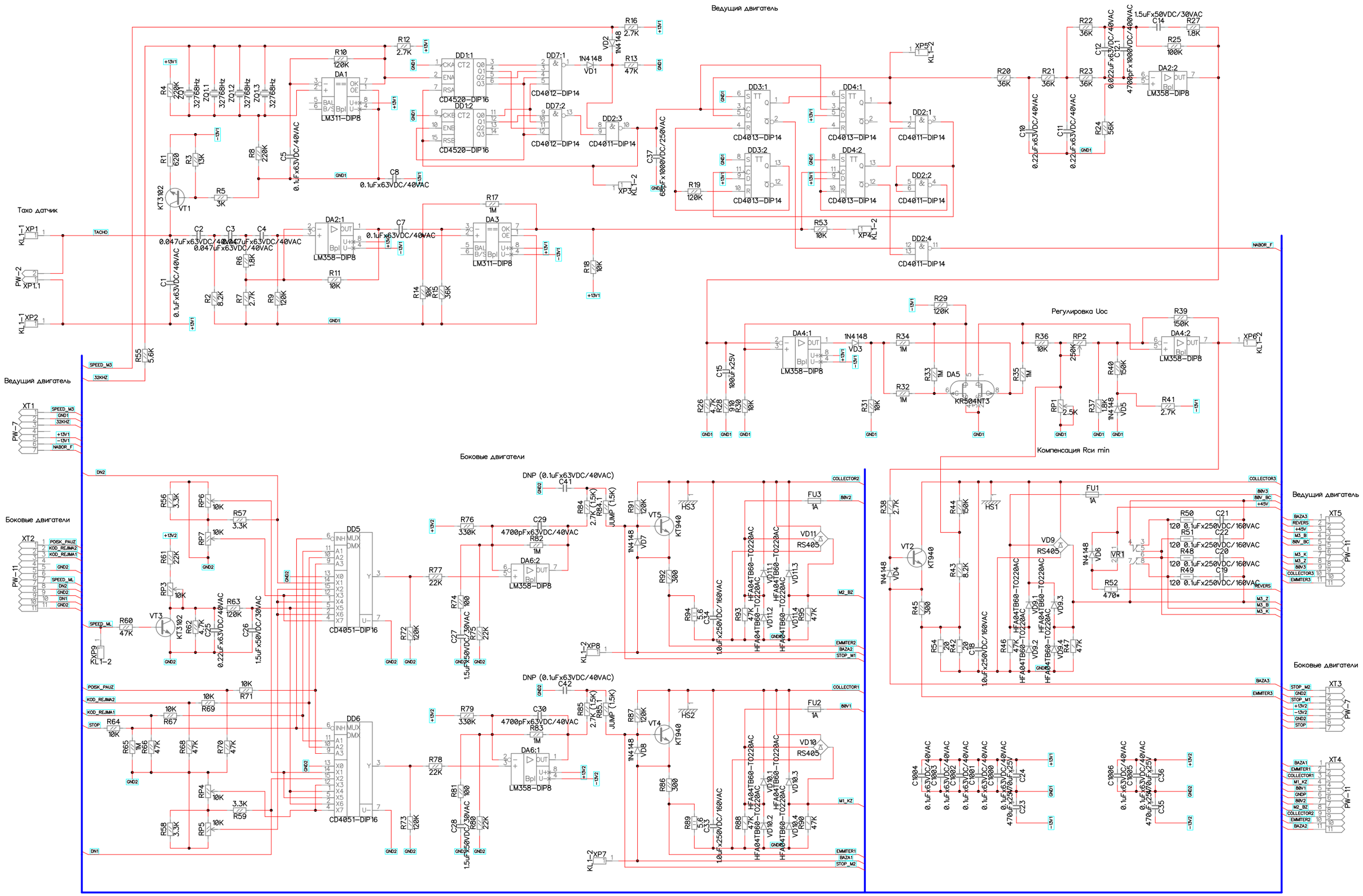

Изм.	Лист	№ докум.	Подп.	Дата	ОЛИМП МПК-005С двигатели	Лист 1

Перв.примен | Справ.№ | Подп. и дата | Инв.№ дубл. | Взамен инв.№ | Подп.и дата | Инв.№ подл.