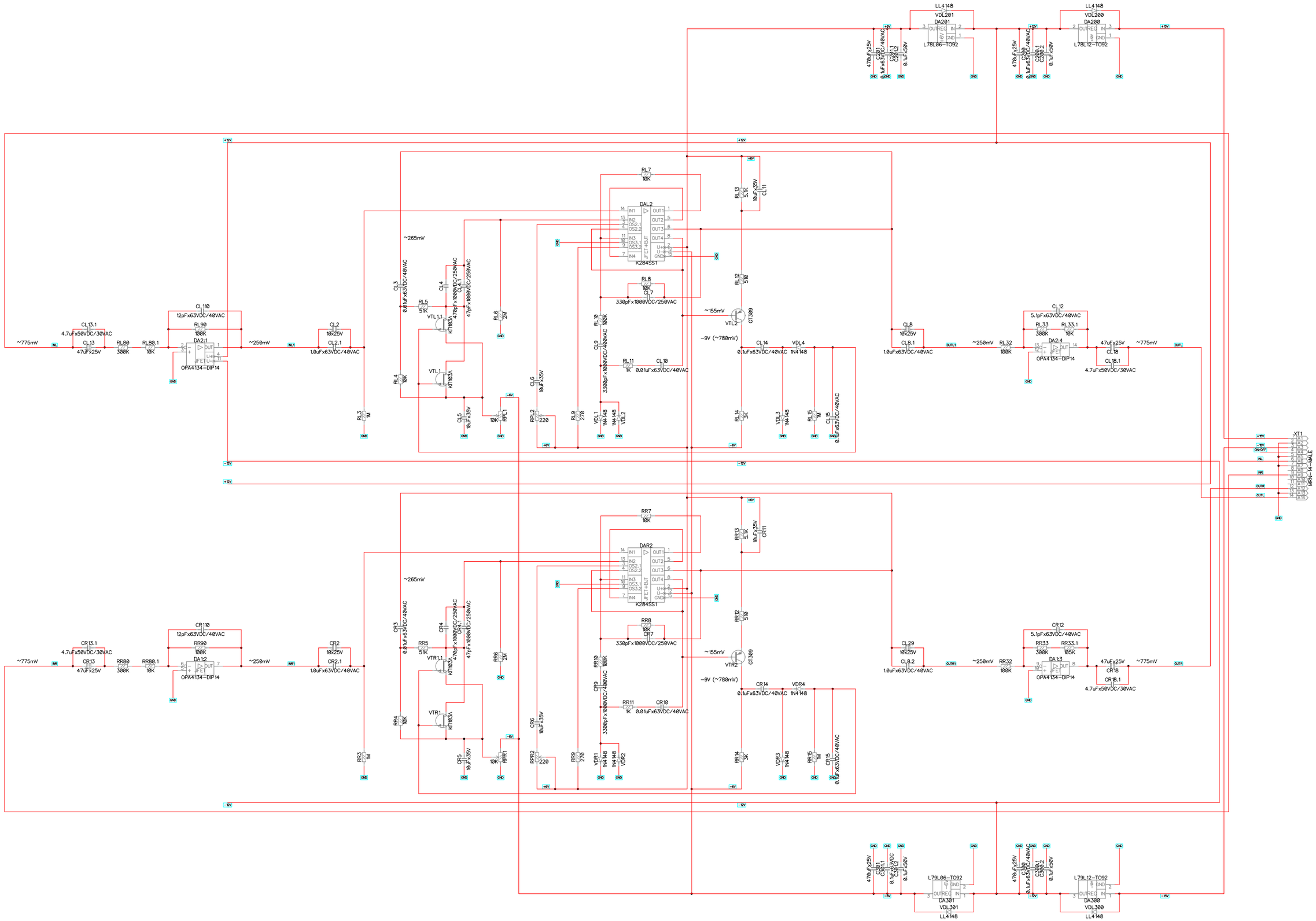

Изм.	Лист	№ докум.	Подп.	Дата	ДФ Радио 1978 №3 Play v.2.0	Лист 1