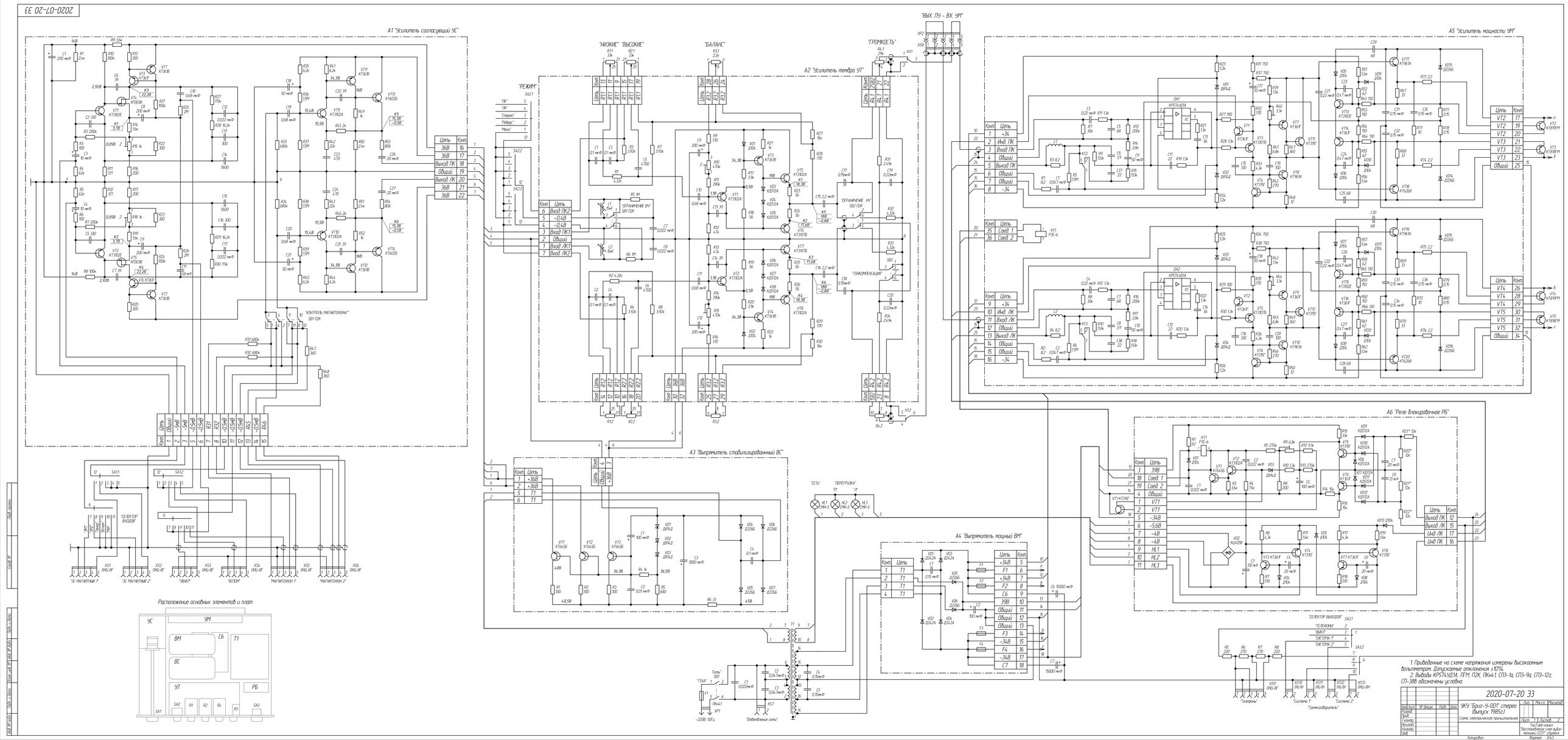
А1 "Усилитель согласующий УС"
А2 "Усилитель тембра УТ"
А3 "Выпрямитель стабилизированный ВС"
А4 "Выпрямитель мощный ВМ"
А5 "Усилитель мощности УМ"
А6 "Реле блокировочное РБ"
"ВЫХ ПУ - ВХ УМ"
"НИЗКИЕ" "ВЫСОКИЕ"
"БАЛАНС"
"ГРОМКОСТЬ"
"РЕЖИМ"
"ОГРАНИЧЕНИЕ ВЧ"
"ОГРАНИЧЕНИЕ НЧ"
"ТОНКОМПЕНСАЦИЯ"
"КОНТРОЛЬ МАГНИТОФОНА"
"СЕТЬ"
"ПЕРЕГРУЗКА"
"ТЕЛЕФОНЫ"
"СИСТЕМА 1"
"СИСТЕМА 2"
"ГРОМКОГОВОРИТЕЛИ"
"ЭЗ МАГНИТНЫЙ 1"
"ЭЗ МАГНИТНЫЙ 2"
"ПЕЮЩЕЕ"
"ВЕЩАНИЕ"
"МАГНИТОФОН 1"
"МАГНИТОФОН 2"
Расположение основных элементов и плат
УС
УМ
ВМ
СБ
Т1
ВС
УТ
РБ
1. Приведенные на схеме напряжения измерены высокоомным вольтметром. Допускаемые отклонения ±10%.
2. Выводы КР574УД1А, ПГМ, ПГК, ПКн41, СП3-1а, СП3-9а, СП3-12г, СП1-3В обозначены условно.
2020-07-20 ЭЗ
ЭКУ "Брыз-У-001" стерео (выпуск 1985г.)
Схема электрическая принципиальная
Телефон-конт. Воспроизведение или аудиомагнитофона СССР сборник
Копировал
Формат А4х3

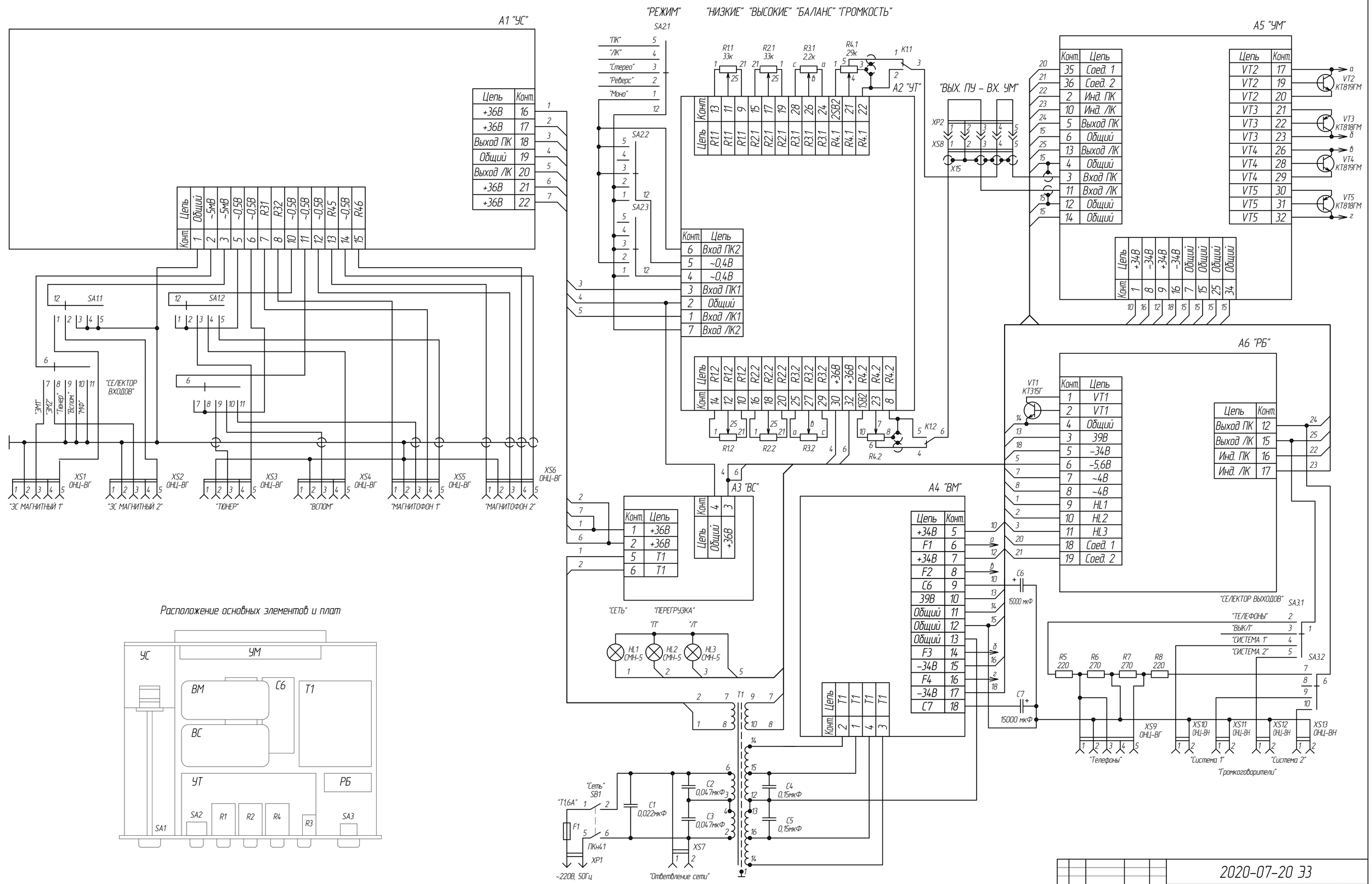


Расположение основных элементов и плат




| | | | | | | |
|---|---|---|---|---|---|---|
| Изм. | Лист | № докум. | Подп. | Дата | 2020-07-20 ЭЗ | |
| Разраб. | | | | | УКУ "Бриг-У-001" стерео (выпуск 1985г.) | Лит. / Масса / Масштаб |
| Пров. | | | | | Схема электрическая принципиальная | Лист 2 / Листов 2 |
| Т.контр. | | | | | | YouTube-канал "Восстановление схем аудиотехники СССР" г.Брянск |
| Нач.отд. | | | | | | |
| Н.контр. | | | | | | |
| Утв. | | | | | | |

Перв. примен. | Справ. № | Подп. и дата | Инв. № дубл. | Взам. инв. № | Подп. и дата | Инв. № подл.

Копировал | Формат А1