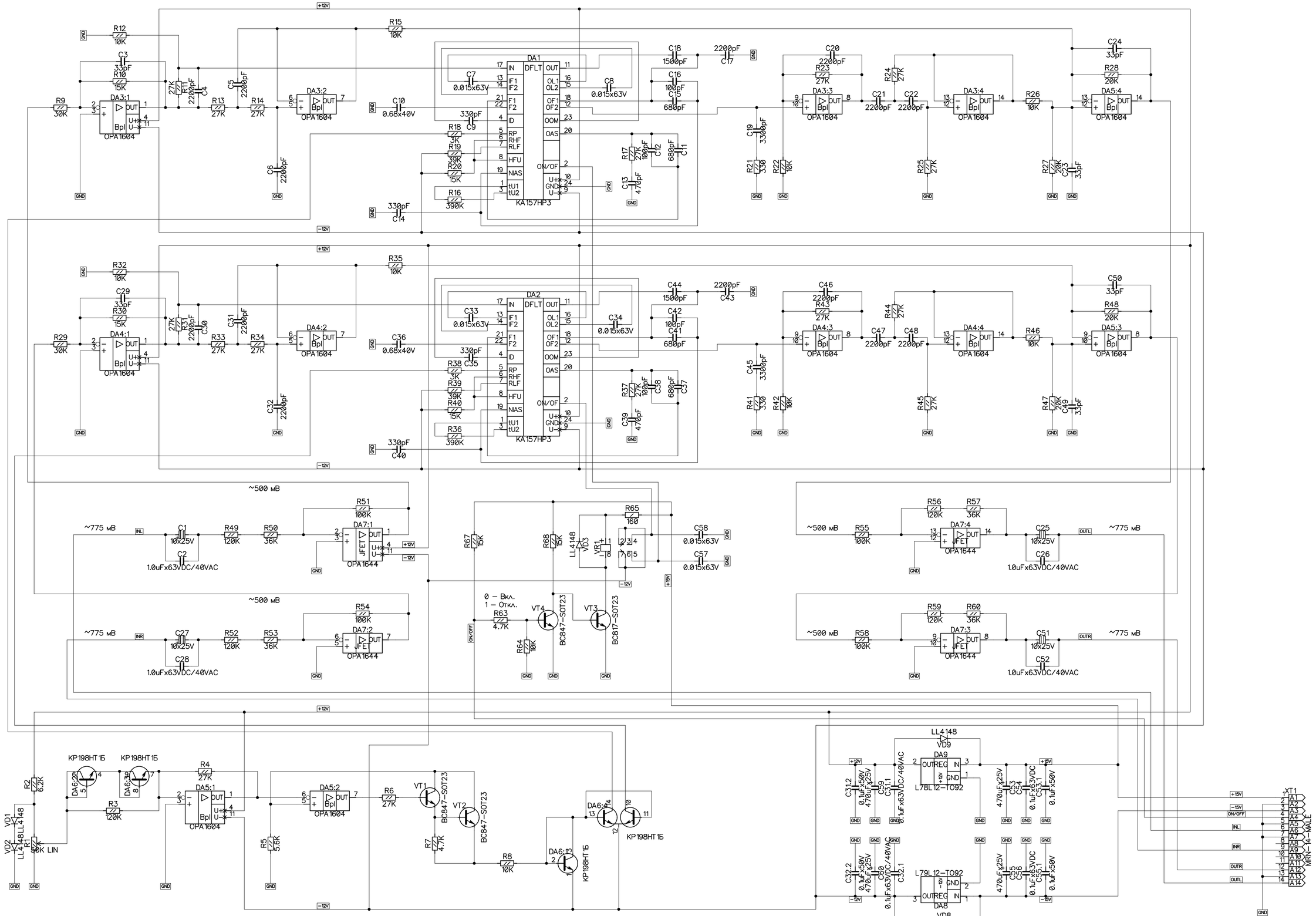

Реле (12V): FTR-B3-C-A-012-Z Gold overlay silver nickel Fujitsu
FTR-B3-C-A-012-P Gold overlay silver palladium Fujitsu
FTR-B4-C-A-012-Z Gold overlay silver nickel Fujitsu
FTR-B4-C-A-012-P Gold overlay silver palladium Fujitsu
IM06TS DIP TE/Connectivity AXICOM
G6K-2P-Y 12V OMRON
HFD4/12 AgNi+Au DIP Hongfa
HFD4/12-4 AgPd+Au DIP Hongfa

Журнал Радиохобби 2000 № 1 стр. 54 – 57

Изм.	Лист	№ докум.	Подп.	Дата	KA157ХП3 noise suppressor	Лист 1

Перв.примен | Справ.№ | Подп. и дата | Инв.№ дубл. | Взамен инв.№ | Подп.и дата | Инв.№ подл.