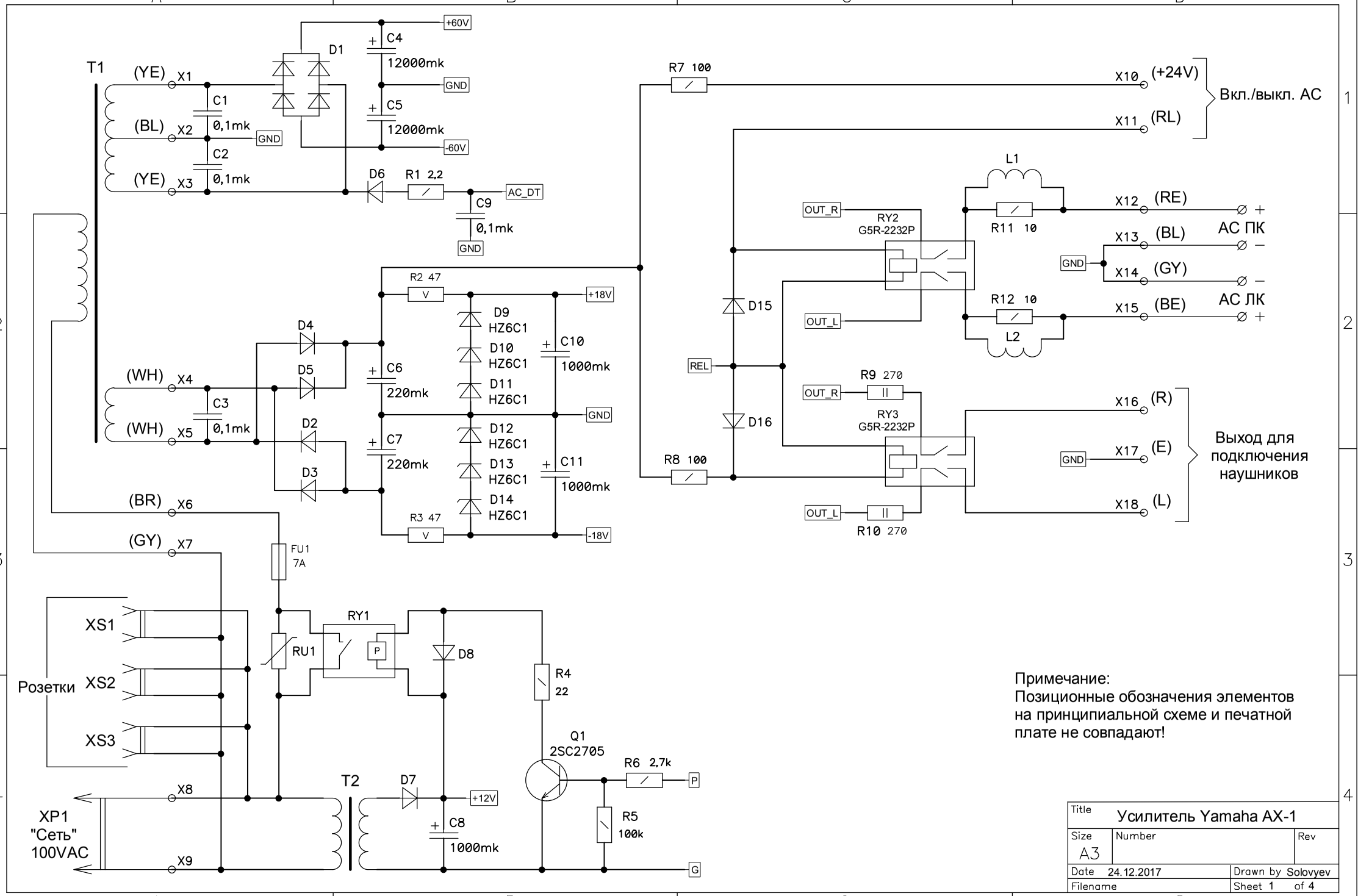
T1
(YE) X1
(BL) X2
(YE) X3
C1 0,1mk
C2 0,1mk
GND
D1
C4 12000mk
C5 12000mk
+60V
-60V
D6
R1 2,2
AC_DT
C9 0,1mk
R7 100
R8 100
X10 (+24V)
X11 (RL)
Вкл./выкл. АС
L1
L2
R11 10
R12 10
OUT_R
OUT_L
RY2 G5R-2232P
X12 (RE)
X13 (BL)
X14 (GY)
X15 (BE)
АС ПК
АС ЛК
D15
D16
REL
R9 270
R10 270
RY3 G5R-2232P
X16 (R)
X17 (E)
X18 (L)
Выход для подключения наушников
R2 47
R3 47
+18V
-18V
D4
D5
D2
D3
C6 220mk
C7 220mk
D9 HZ6C1
D10 HZ6C1
D11 HZ6C1
D12 HZ6C1
D13 HZ6C1
D14 HZ6C1
C10 1000mk
C11 1000mk
(WH) X4
(WH) X5
C3 0,1mk
(BR) X6
(GY) X7
FU1 7A
XS1
XS2
XS3
Розетки
RU1
RY1
P
D8
R4 22
Q1 2SC2705
R6 2,7k
R5 100k
G
T2
D7
+12V
C8 1000mk
X8
X9
XP1 "Сеть" 100VAC
Примечание:
Позиционные обозначения элементов на принципиальной схеме и печатной плате не совпадают!
Title Усилитель Yamaha AX-1
Size A3
Number
Rev
Date 24.12.2017
Drawn by Solovyev
Filename
Sheet 1 of 4