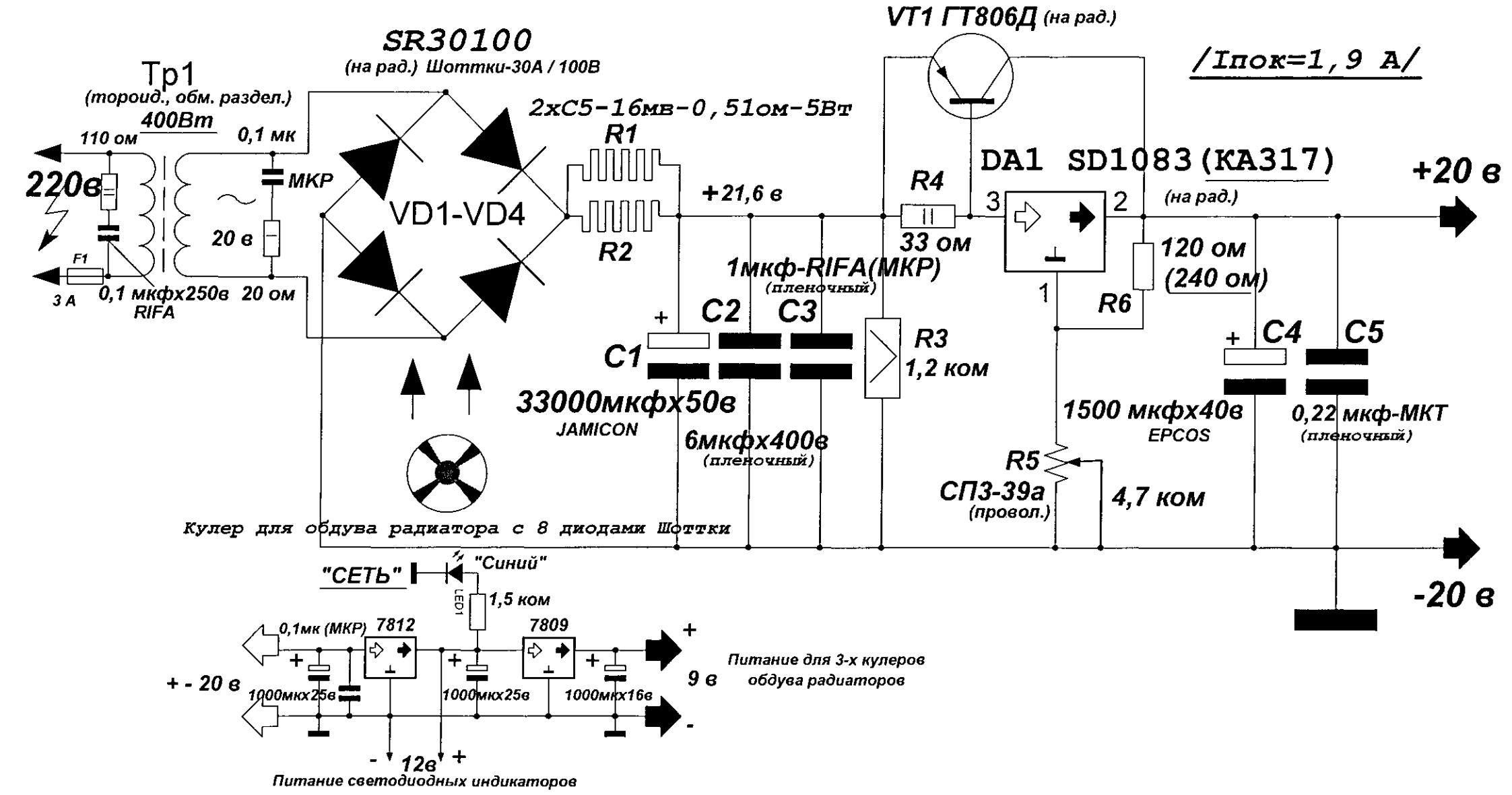Блок стабилизованного питания для УМЗЧ "JLH"-69г. класса А
/на каждый канал/