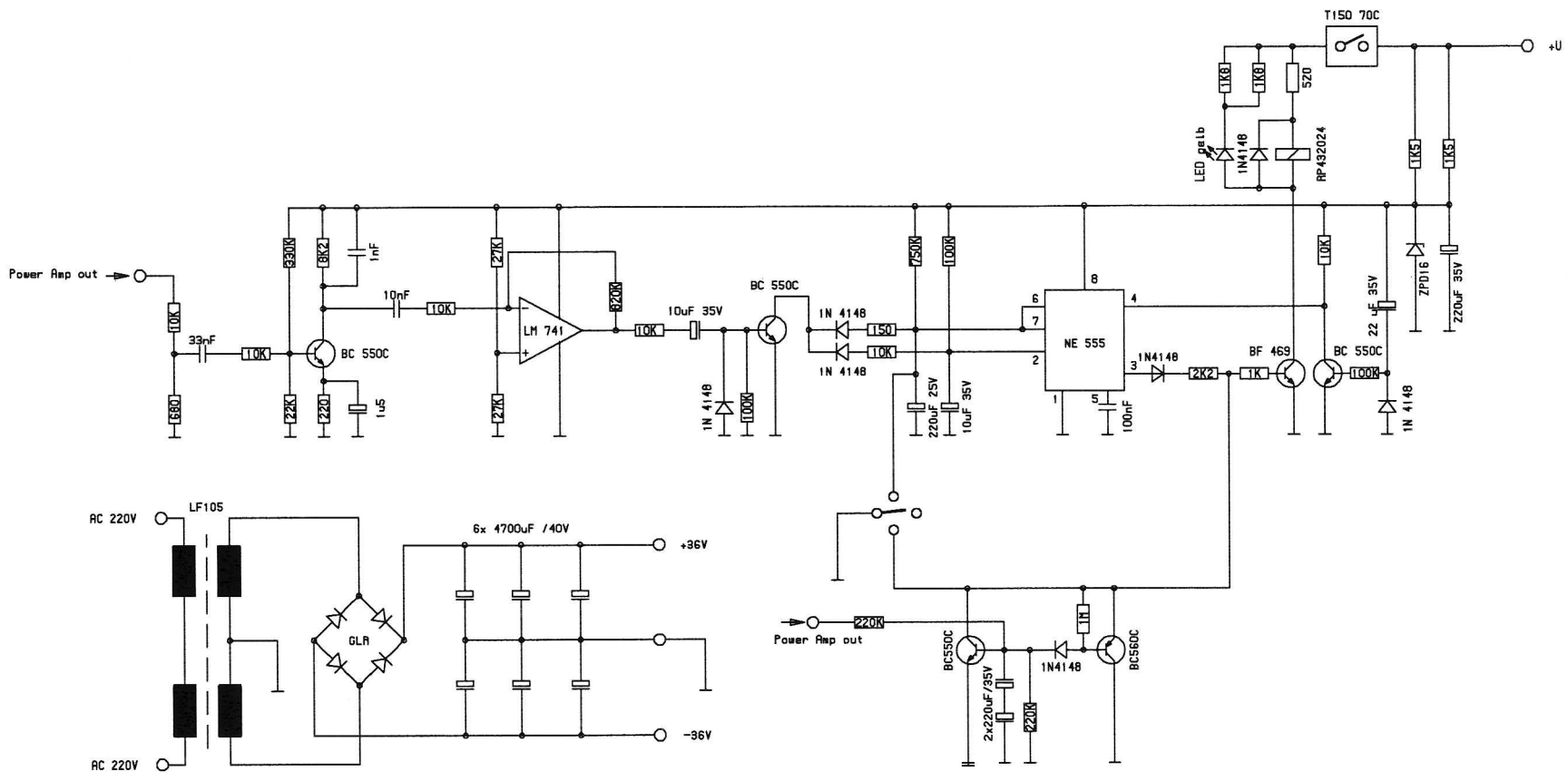

Änderungen vorbehalten

RESTEK Electronic
Rich.-Roosen Str.15
3500 Kassel
Tel.:0561-585001
FAX :0561-581664

Projekt: Schaltplan MMA-5 DC-Schutzsch.,Einschaltautom.,Netzteil		
Zeichner: RE/vA	**Datum:** 11.05.92	MMAPLAN2
Zeich.-Nr: MMAPLAN2	**Version:** 1	**Blatt** 1 **von** 1

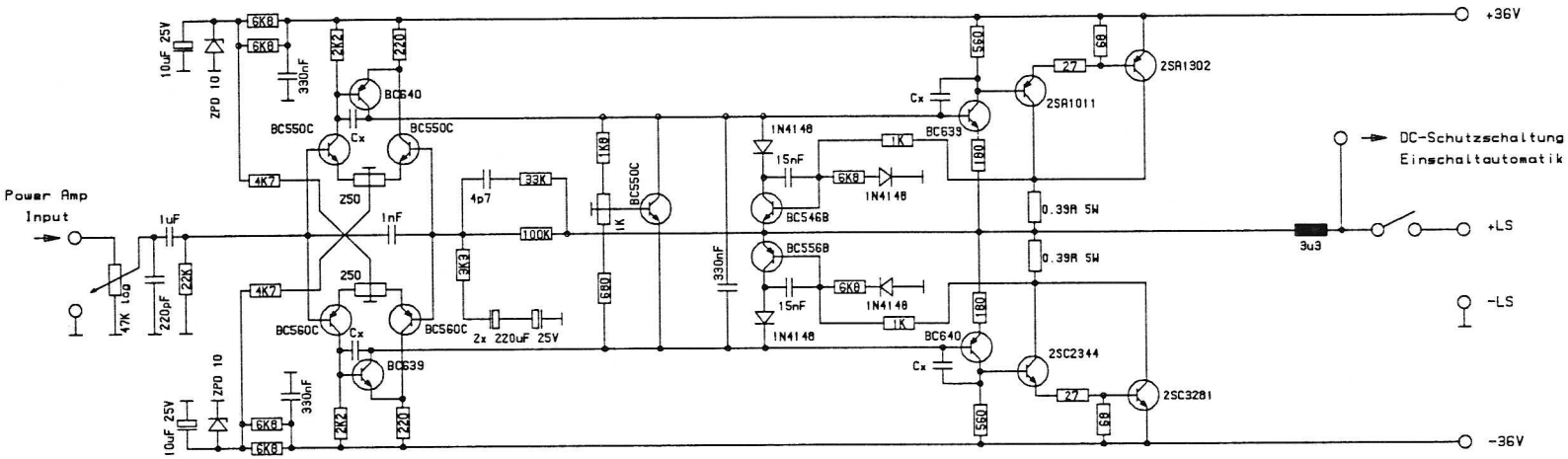

RESTEK Electronic
Rich.-Roosen Str.15
3500 Kassel
Tel.:0561-585001
FAX :0561-581664

Projekt: Schaltplan MMA-5

Endstufe

1

Zeichner: RE/vA **Datum:** 11.05.92 MMAPLAN1

Zeich.-Nr: MMAPLAN1 **Version:** 1 **Blatt** 1 **von** 1