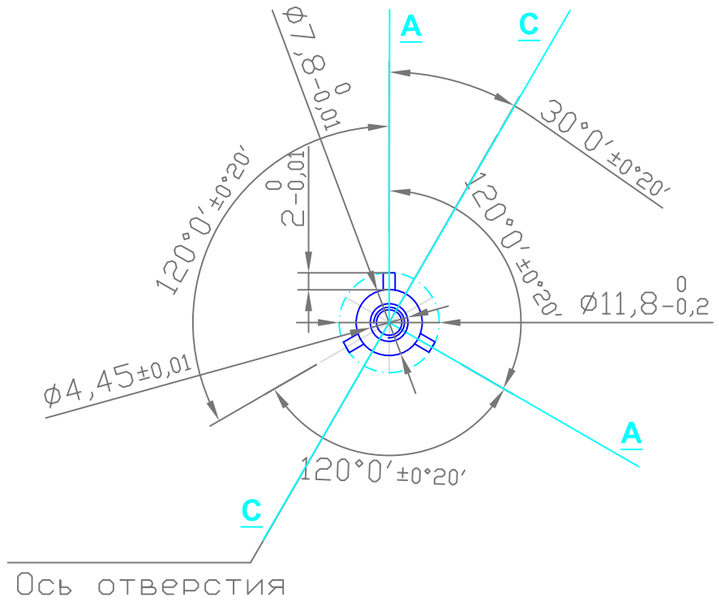

Разрез по осям А - А

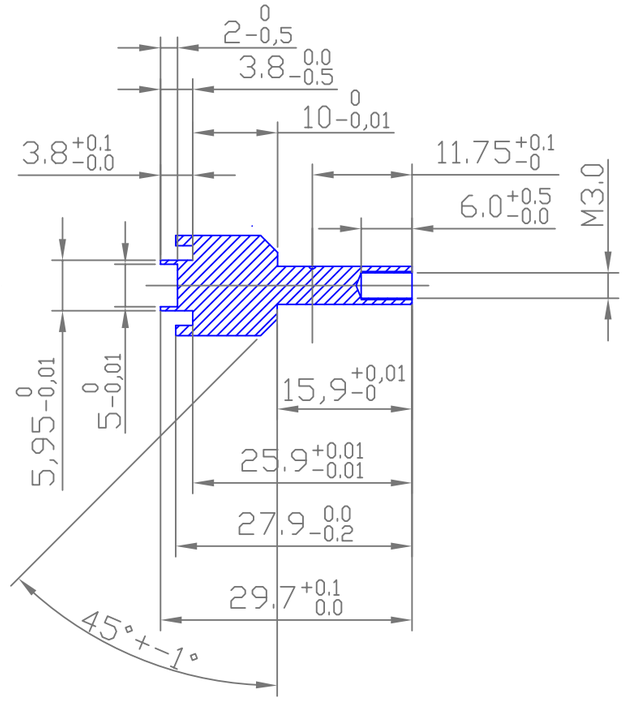

Фрезерование тонкое,
развертывание

Ra 0.8

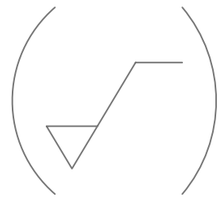

Сталь 12Х18Н10Т
Тонкие фрезеровочные работы

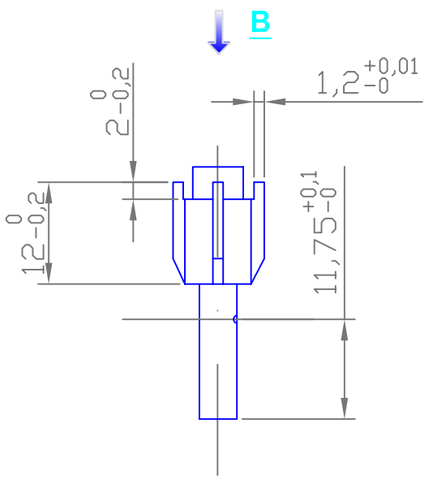

Вид В

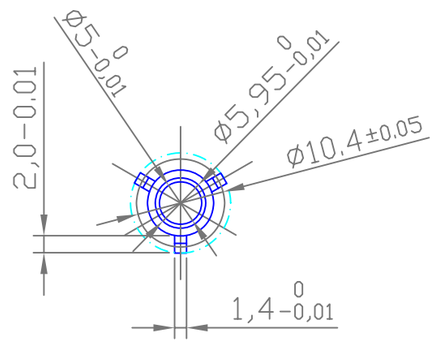

Разрез по оси С - С

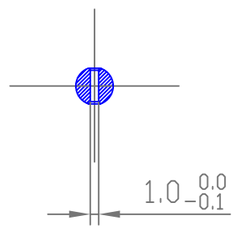

Количество 20 шт.