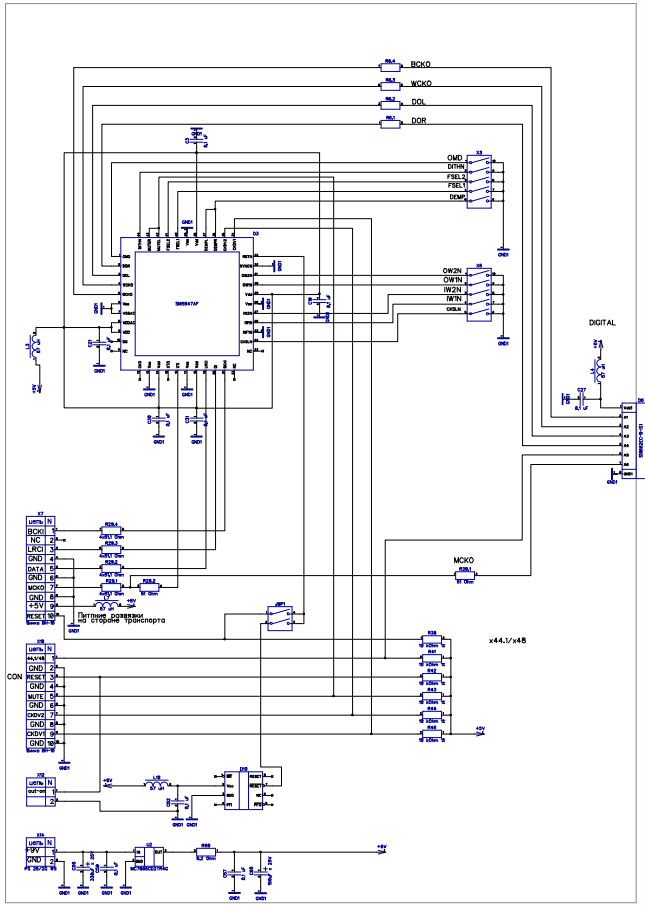

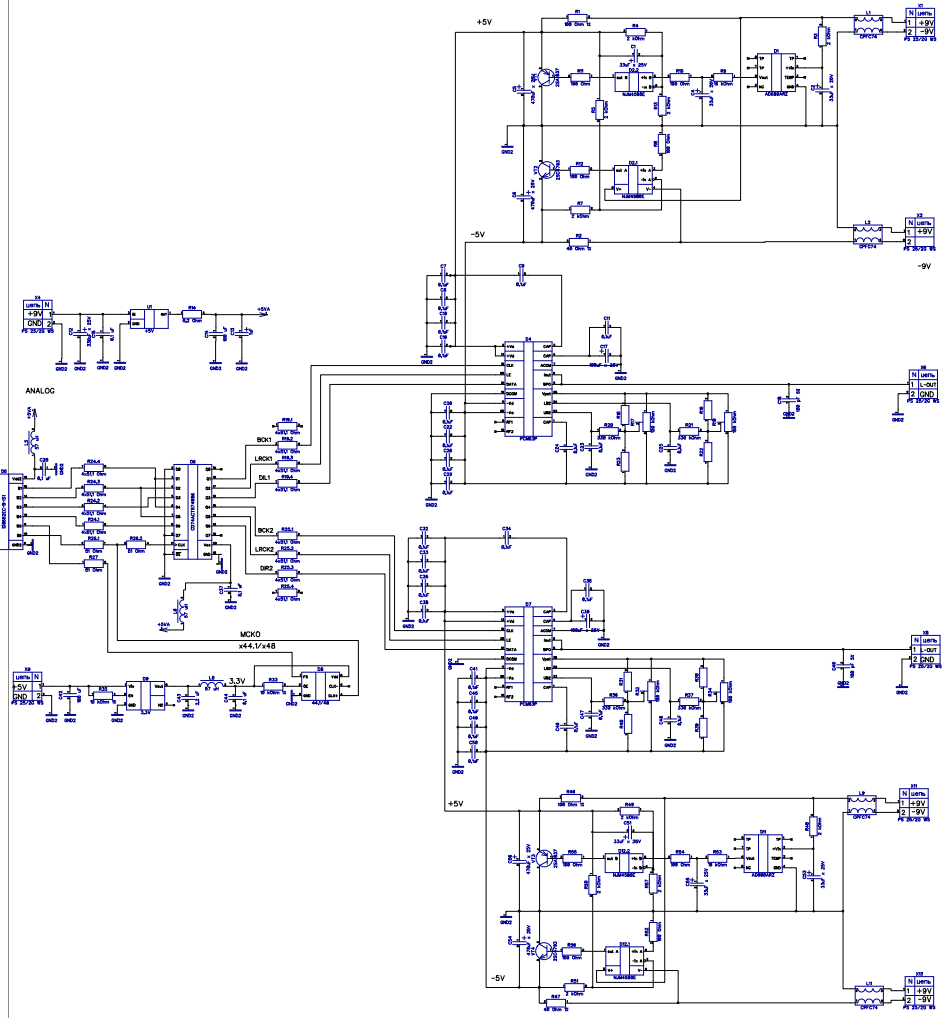

Soldatenko RA

SM5847 + PCM63