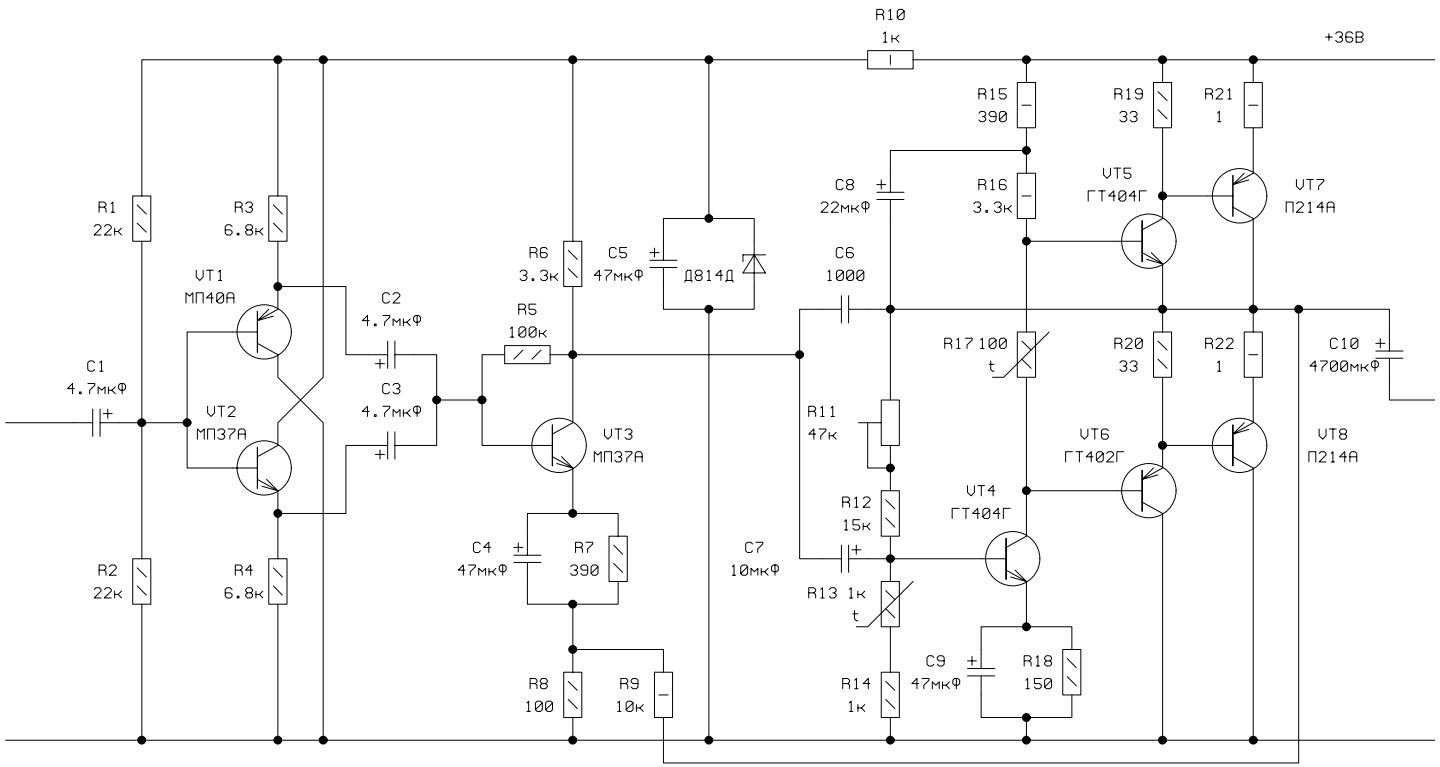
R10
1к
+36В
R15
390
R19
33
R21
1
C8
22мкФ
R16
3.3к
VT5
ГТ404Г
VT7
П214А
R1
22к
R3
6.8к
VT1
МП40А
R6
3.3к
C5
47мкФ
Д814Д
C6
1000
C2
4.7мкФ
R5
100к
R17 100
t
R20
33
R22
1
C10
4700мкФ
C1
4.7мкФ
VT2
МП37А
C3
4.7мкФ
VT3
МП37А
R11
47к
VT6
ГТ402Г
VT8
П214А
R12
15к
VT4
ГТ404Г
C4
47мкФ
R7
390
C7
10мкФ
R2
22к
R4
6.8к
R13 1к
t
C9
47мкФ
R18
150
R8
100
R9
10к
R14
1к