VD1-VD16 10MQ100N
C8, C10-C13 NICHICON KG

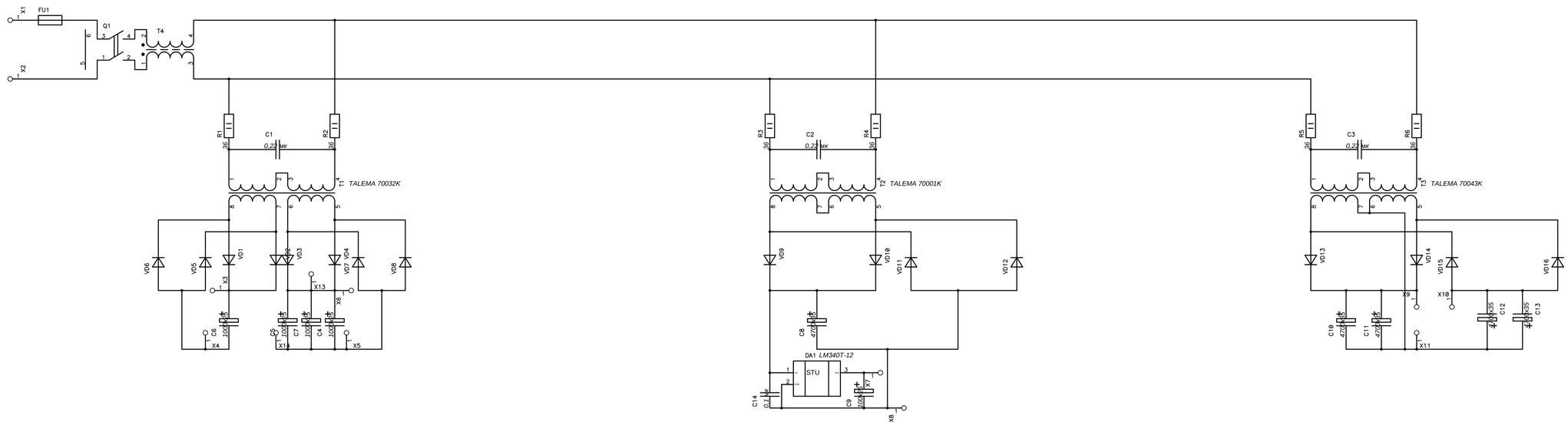

Изм.	Лист	№ докумен.	Подпись	Дата	Блок питания Схема электрическая принципиальная	Лит.	Масса	Масштаб
Разраб.		Флоренсов				Т		1:1
Проверил						Лист	Листов	
Н. контр.								
Утверд.								