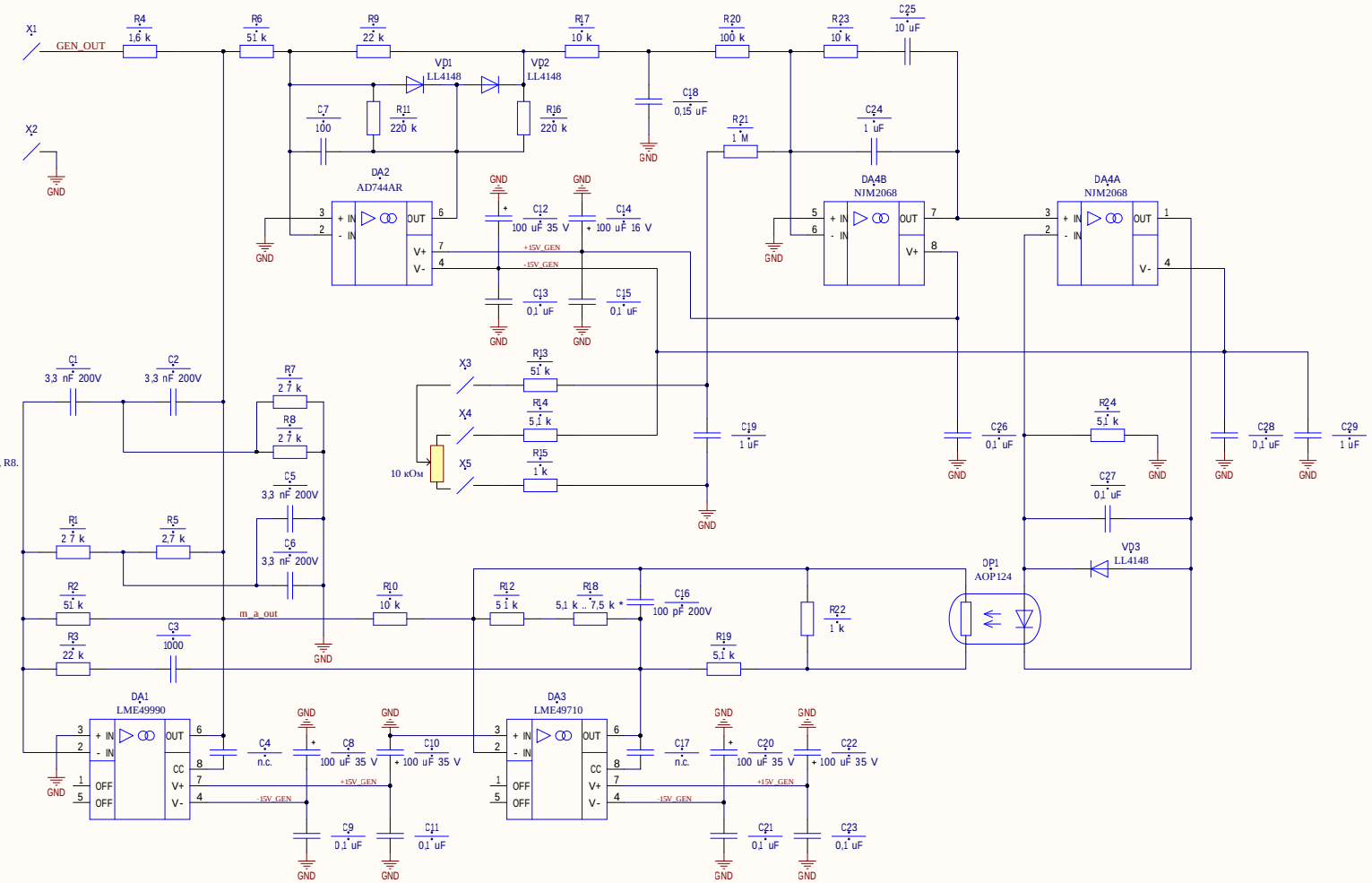

Резисторы в Т-мост,
параллельно R1, R5, R7, R8.
для получения частот:
19 кГц - 47 кОм
20 кГц - 24 кОм

Изм	Лист	№ докум.	Подп.	Дата
Разраб.		Букварев		08.15
Пров.				
Согл.				
Согл.				
Н.контр.				
Утв.				

Генератор

Схема электрическая принципиальная

Лит.	Масса	Масштаб
Т		
Лист: 1	Листов: 1	

Перв. примен. | Первичное применение | Справочный № | №_изд | Подп. и дата | Инв.№дубл. | Взам.инв.№ | Взамен_инв.№ | Подп. и дата | Инв.№подл. | Инв_номер подл

Копировал | Формат: А2