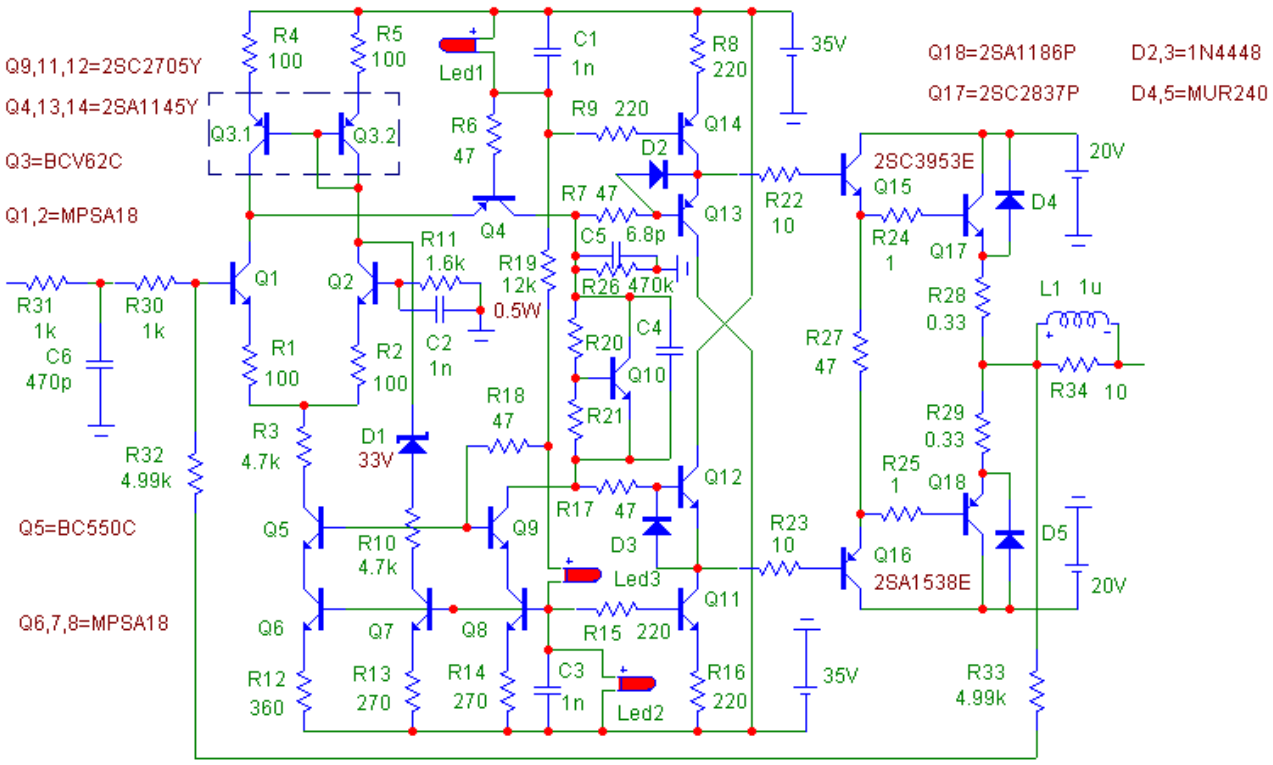

Выравниевание ДК с помощью Q7 не лучшее решение, да и коррекции C5 6,8пФ явно недостаточно, при увеличении уровня выходного сигнала ближе к 15 В (пиковое) имеет место возбуд (в симуляторе).

Если воспользоваться дополнительным буфером для съема сигнала, то проблемы перекоса ДК можно избежать, но тогда желательно переделать и коррекцию примерно так:

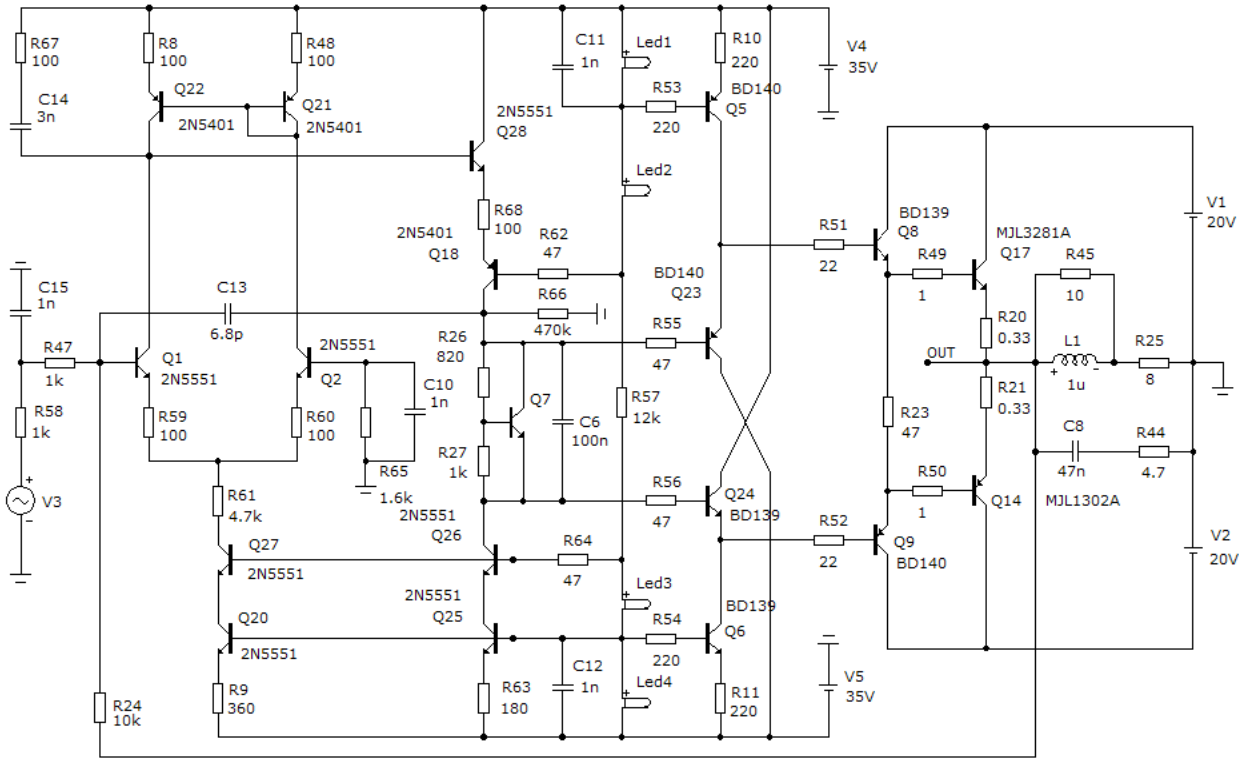

автоматически получаем и симметричное ограничение сигнала если питание драйвера и ВК общее.

С уважением, А.Петров