PROTECT ver.0.2

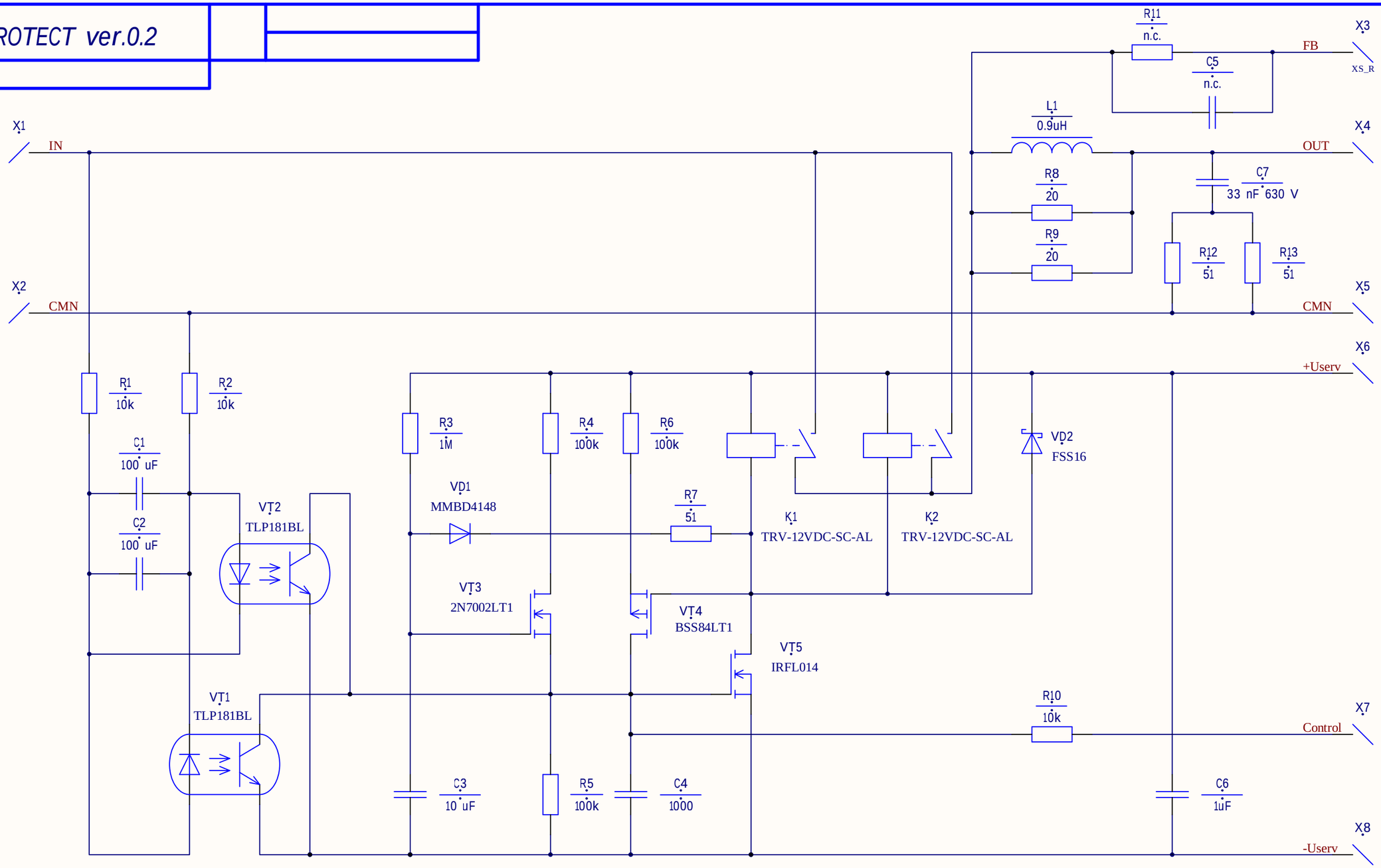

Изм	Лист	№ докум.	Подп.	Дата
Разраб.		Букварев		03.14
Пров.				
Согл.				
Согл.				
Н.контр.				
Утв.				

PROTECT ver.0.2

Модуль защиты

Схема электрическая принципиальная

Лит.	Масса	Масштаб
Э		

Лист: 1 | Листов: 1

Перв. примен. | Первичное_применение

Справочный № | Справочный_номер

№_изд

Подп. и дата

Инв.№дубл. | Инв.№ дубл.

Взам.инв.№ | Взамен_инв_№

Подп. и дата

Инв.№подл. | Инв_номер_подл

Копировал:

Формат: А3