VD1-VD4, VD7, VD8 КС139А
VD5, VD6, VD9, VD10 КД521А

VT1 BC559C
VT2 BC549C
VT3, VT5, VT8, VT11, VT17 BC549C
VT4, VT6, VT9, VT12, VT20 BC559C
VT7 КТ638А VT10 КТ632Б

VT13, VT34 КТ503Е
VT15, VT21 КТ502А
VT18, VT23 2SA1380
VT24, VT26 2SD669

VT14, VT35 КТ502Е
VT16 КТ503А
VT19, VT22 2SC3502
VT25, VT27 2SB649

VT28, VT30, VT32 2SC2922
VT29, VT31, VT33 2SA1216

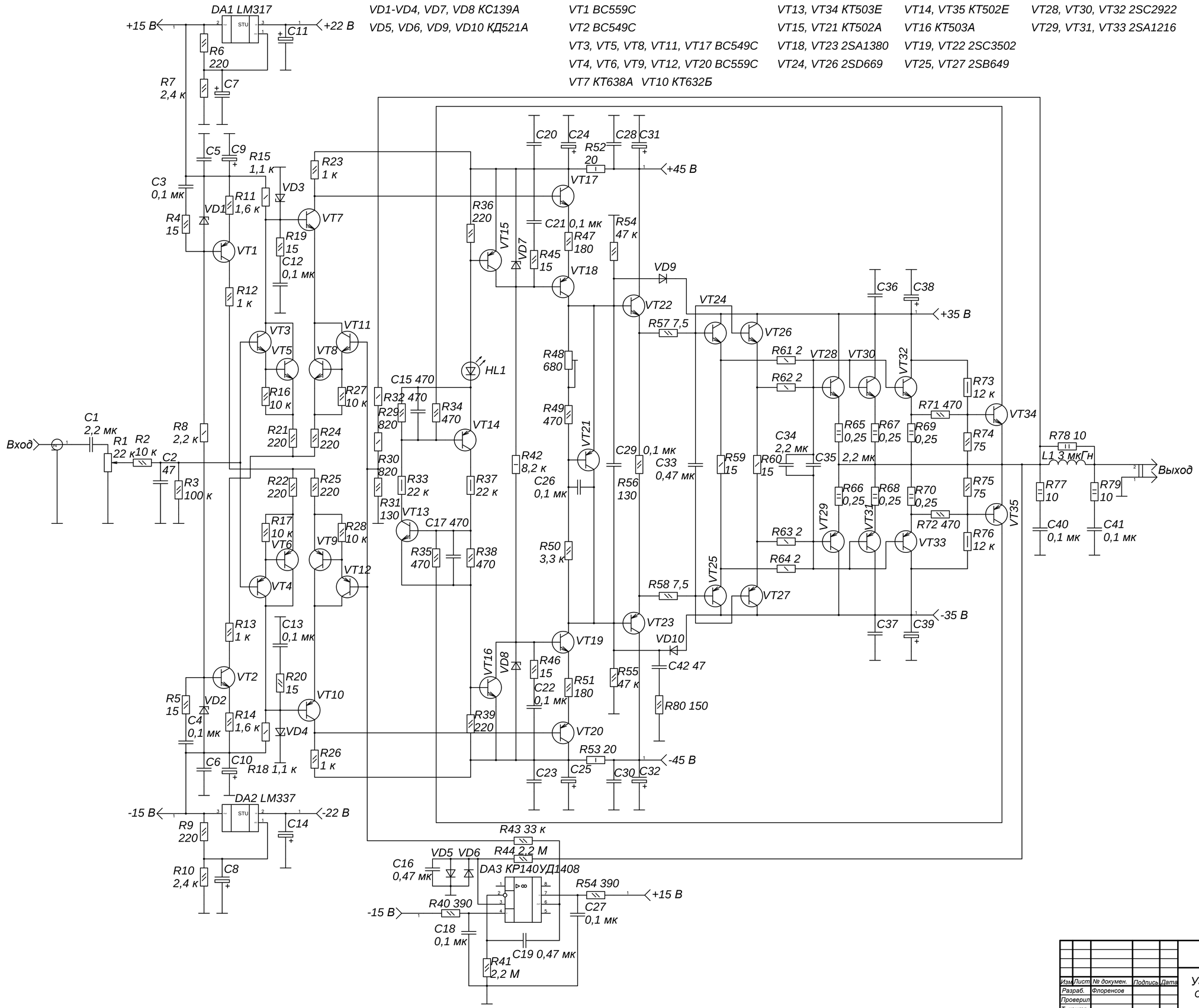

Изм.	Лист	№ докумен.	Подпись	Дата	УЗЧ с малой ОООС Схема электрическая принципиальная	Лит.	Масса	Масштаб
Разраб.		Флоренсов				Т		1:1
Проверил						Лист	Листов 1	
Т. контр.								
Н. контр.								
Утверд.								