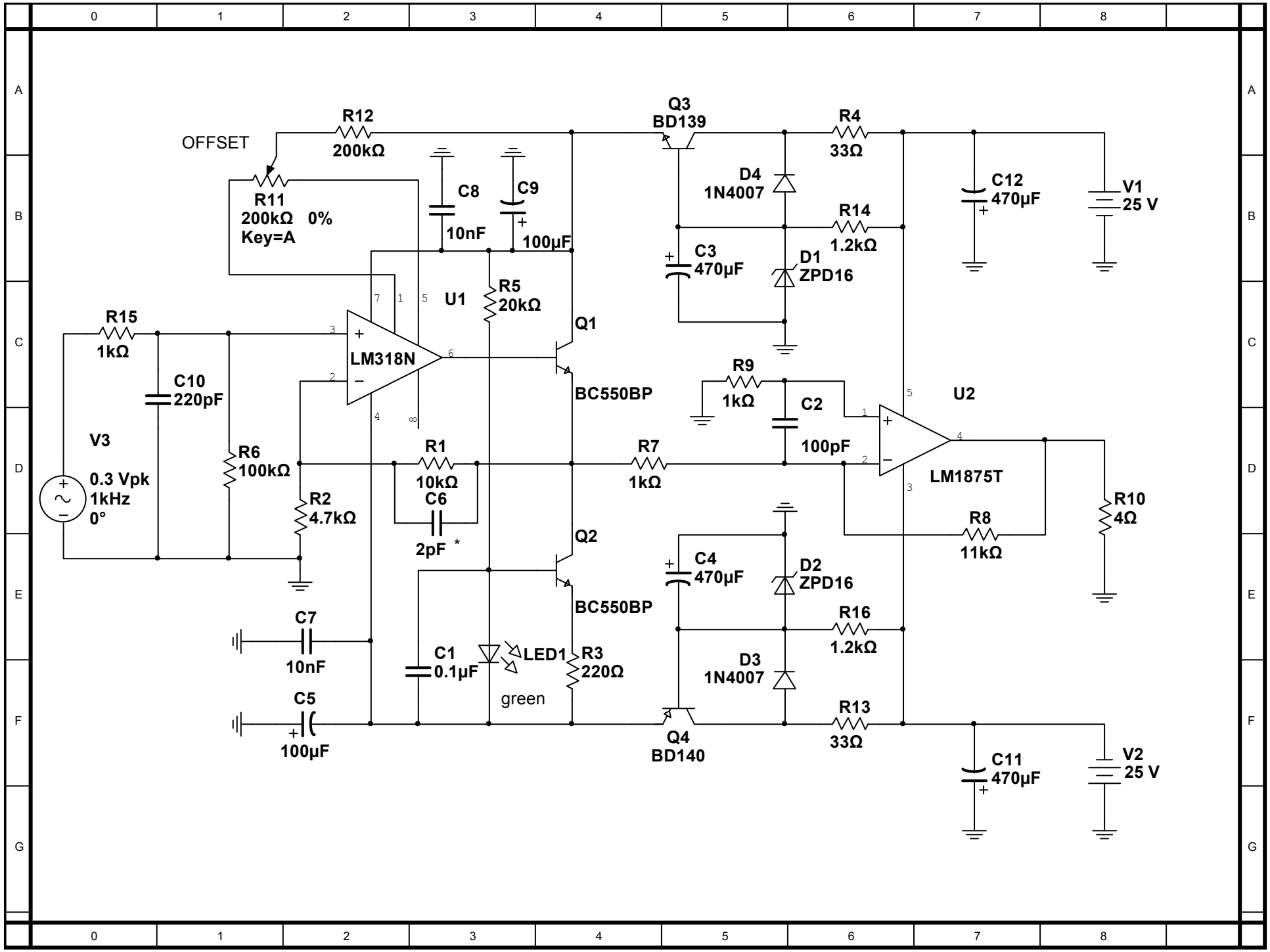
OFFSET
R12
200kΩ
R11
200kΩ 0%
Key=A
C8
10nF
C9
100µF
Q3
BD139
R4
33Ω
D4
1N4007
R14
1.2kΩ
C3
470µF
D1
ZPD16
C12
470µF
V1
25 V
R15
1kΩ
C10
220pF
V3
0.3 Vpk
1kHz
0°
R6
100kΩ
U1
LM318N
R5
20kΩ
Q1
BC550BP
R9
1kΩ
C2
100pF
U2
LM1875T
R1
10kΩ
C6
2pF *
R7
1kΩ
R2
4.7kΩ
Q2
BC550BP
R8
11kΩ
R10
4Ω
C4
470µF
D2
ZPD16
R16
1.2kΩ
D3
1N4007
C7
10nF
C1
0.1µF
LED1
green
R3
220Ω
C5
100µF
Q4
BD140
R13
33Ω
C11
470µF
V2
25 V