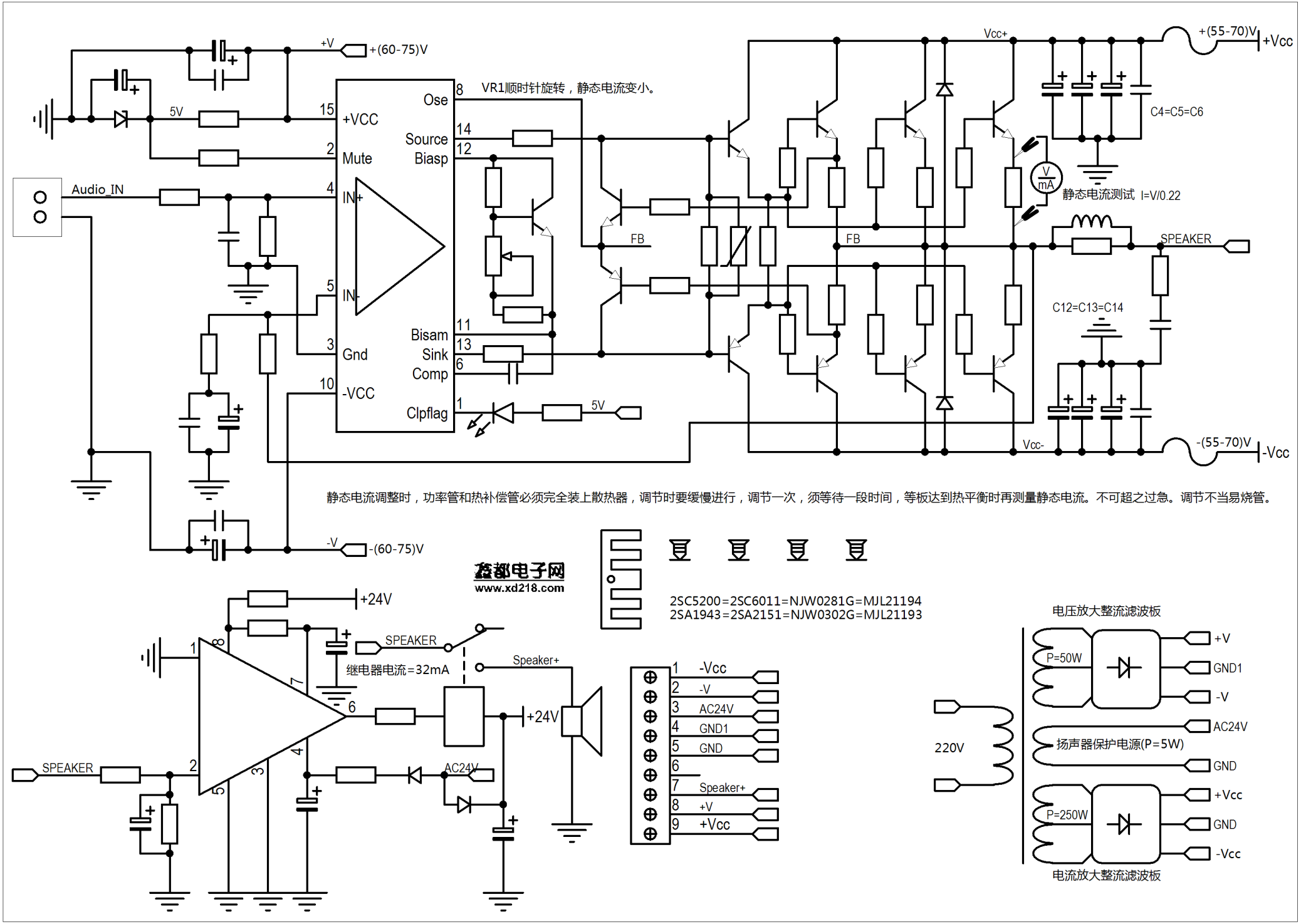

www.xd218.com