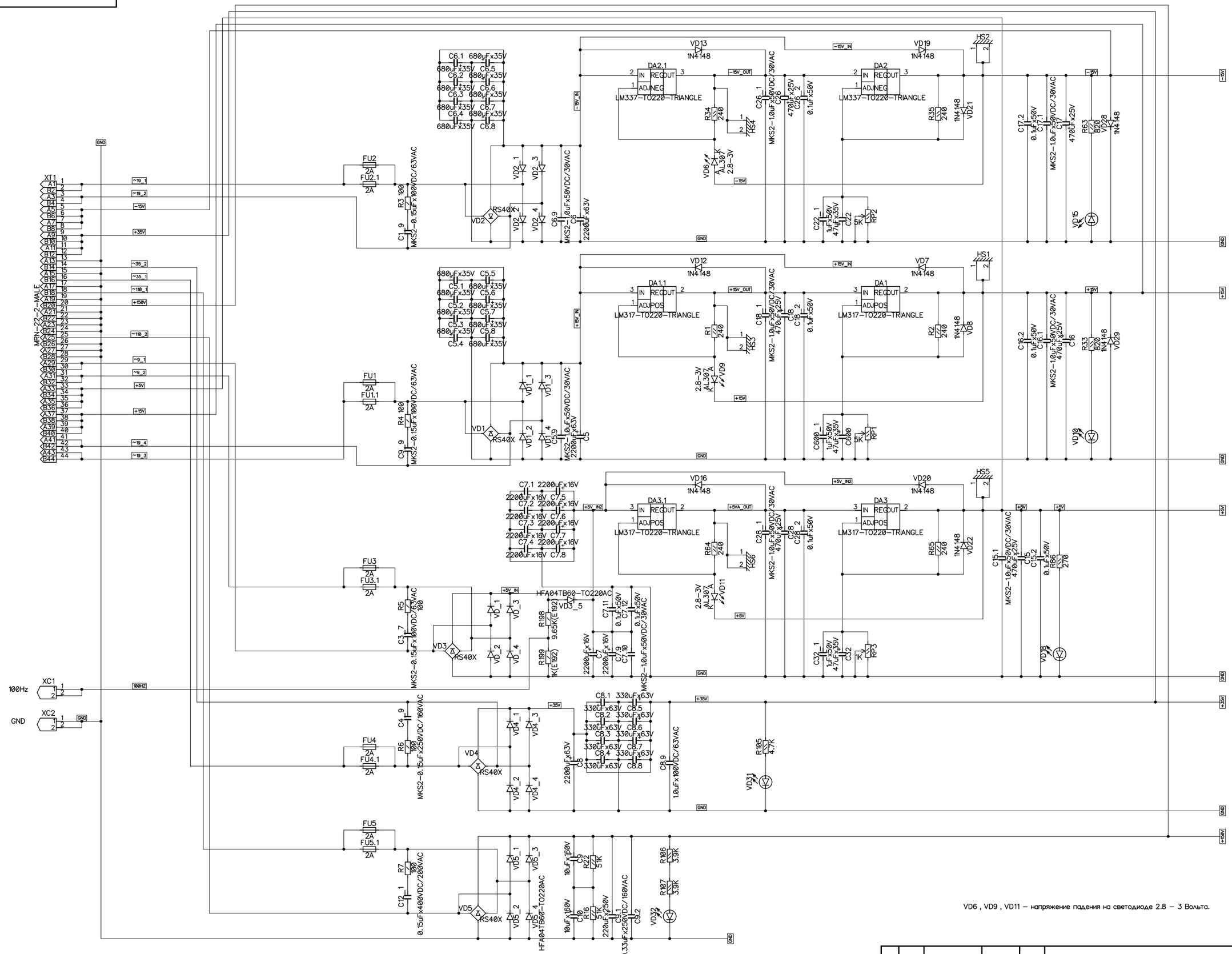

VD6 , VD9 , VD11 – напряжение падения на светодиоде 2.8 – 3 Вольта.

Изм.	Лист	№ докум.	Подп.	Дата	Олимп-004 блок питания	Лист 1

Перв.примен | Справ.№ | Подп. и дата | Инв.№ дубл. | Взамен инв.№ | Подп.и дата | Инв.№ подл.