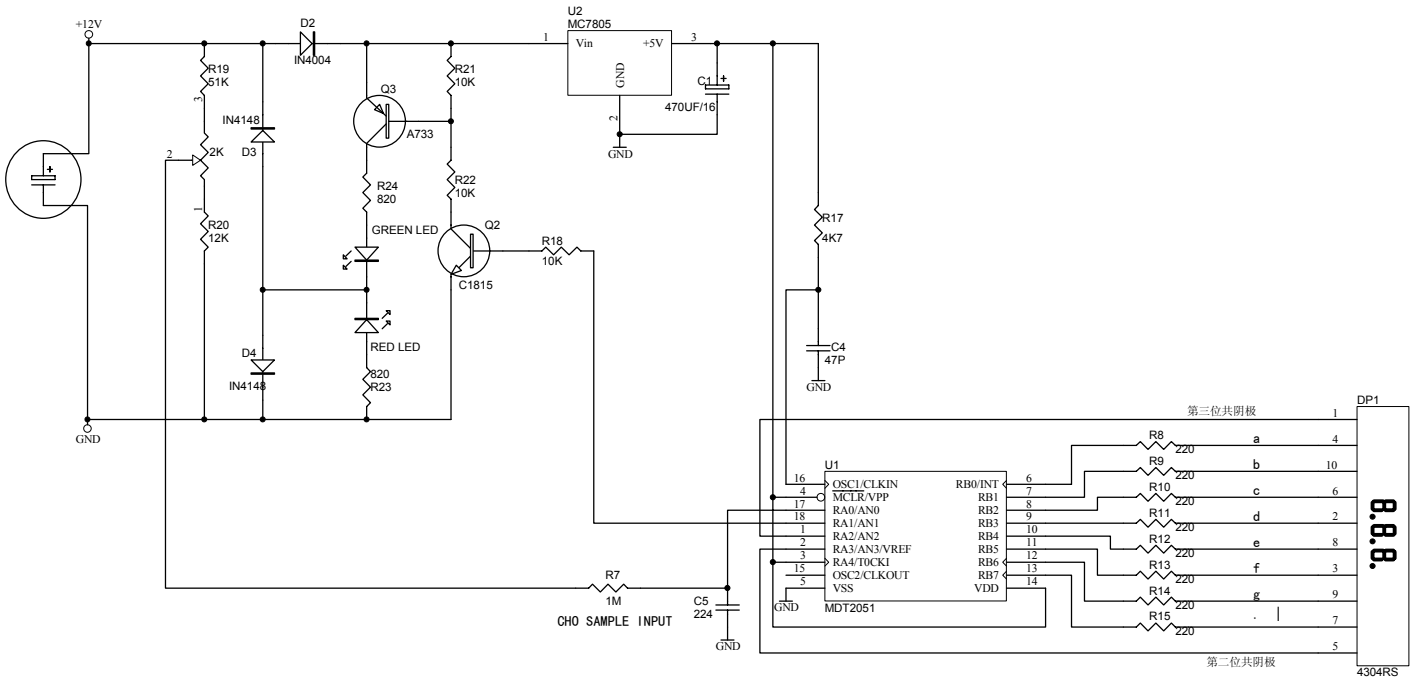

NAME	1	2	3
D313	B	C	E
A684	E	C	B
A733	E	C	B
C1815	E	C	B

旧底图总号	
底图总号	
签 名	日期

更改标记	数量	更改单号	签 名	日期	更改标记	数量	更改单号	签 名	日期	更改标记	数量	更改单号	签 名	日期
设 计		An Hongguan												
审 核														
标准化														
批 准														

CAP/NE027-B2
电原理图

DR-CA-001.01

等级标记 | 第 1 张 | 共 1 张

格式(3)　　制图：　　描图：　　图幅：