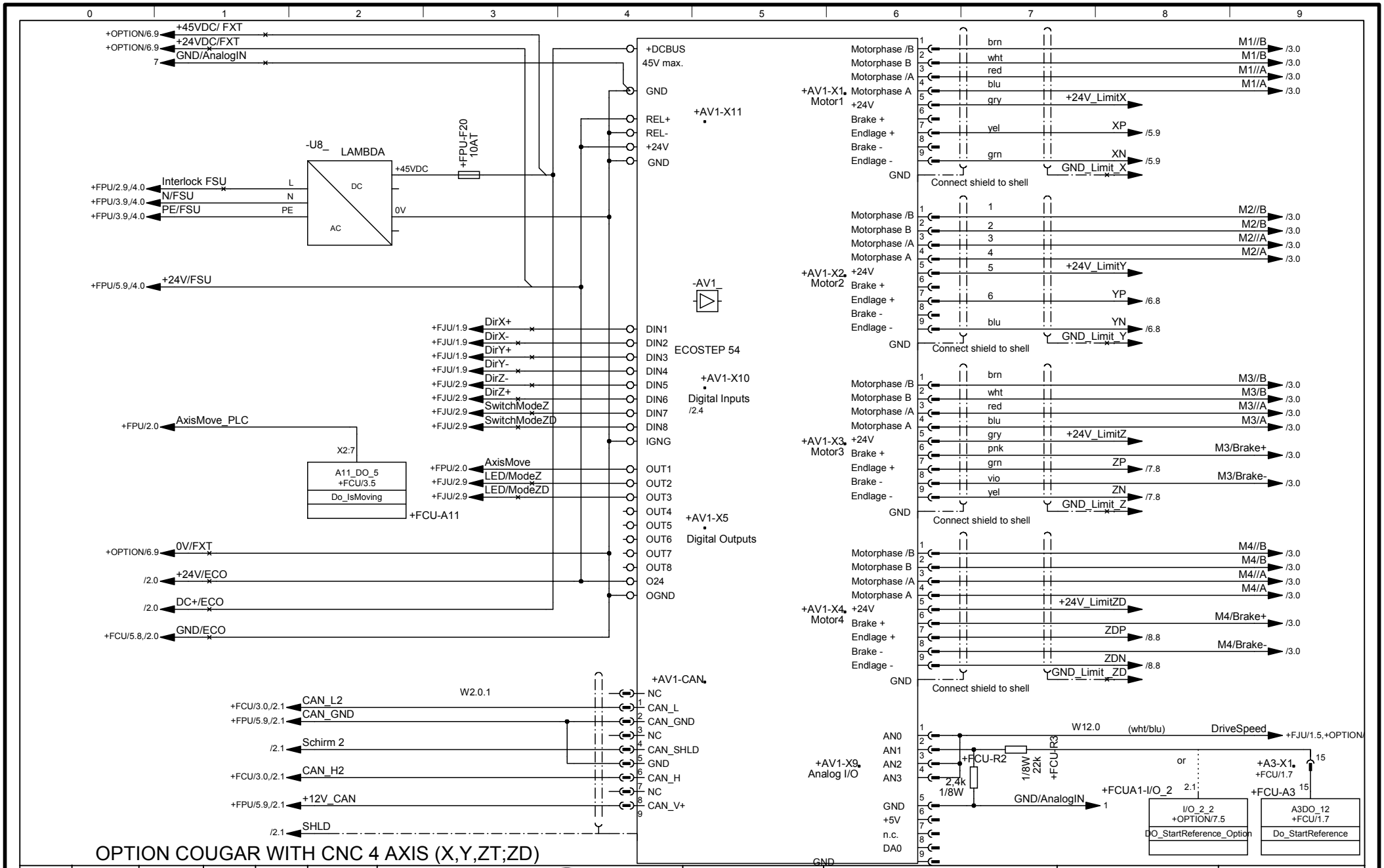

OPTION COUGAR WITH CNC 4 AXIS (X,Y,ZT;ZD)

		07.11.2005	stiller	Datum	17.07.2000	FEINFOCUS GmbH		COUGAR-VXP	Kunde:	Anlage FCP
				Bearb.	Hünkemeier			ANr. V2.0 Rev.05		Ort FSU
				Gepr.				OPTION STEPPER DRIVER		Blatt-Nr. 1
Zustand	Änderung	Datum	Name	Norm		Urspr.	Ers. für	Ers. durch		Bl von Anz 27/178