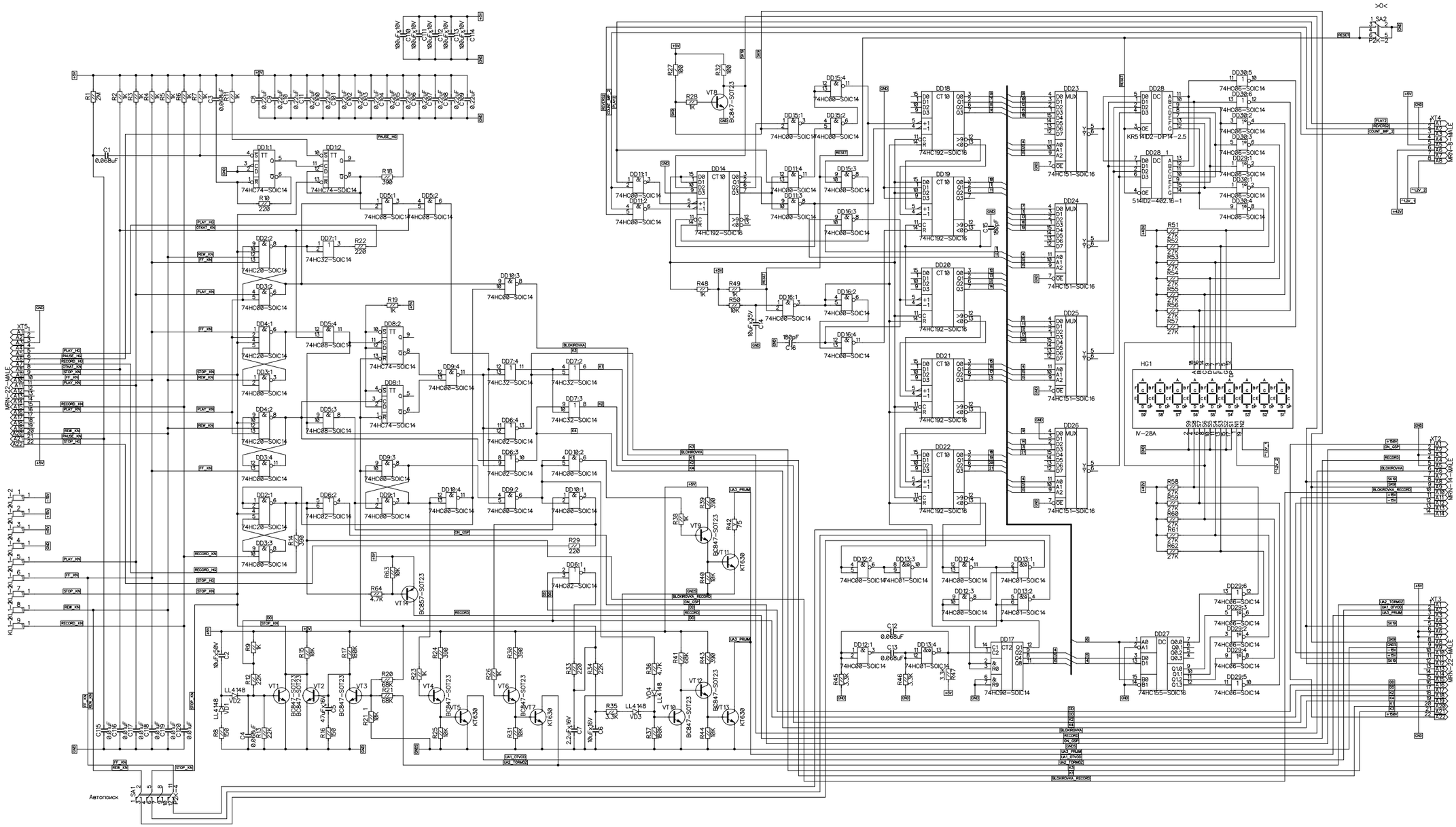

Изм.	Лист	№ докум.	Подп.	Дата	Олимп-004 Плата Управления	Лист 1

Перв.примен.

Справ.№

Подп. и дата

Инв.№ дубл.

Взамен инв.№

Подп.и дата

Инв.№ подл.