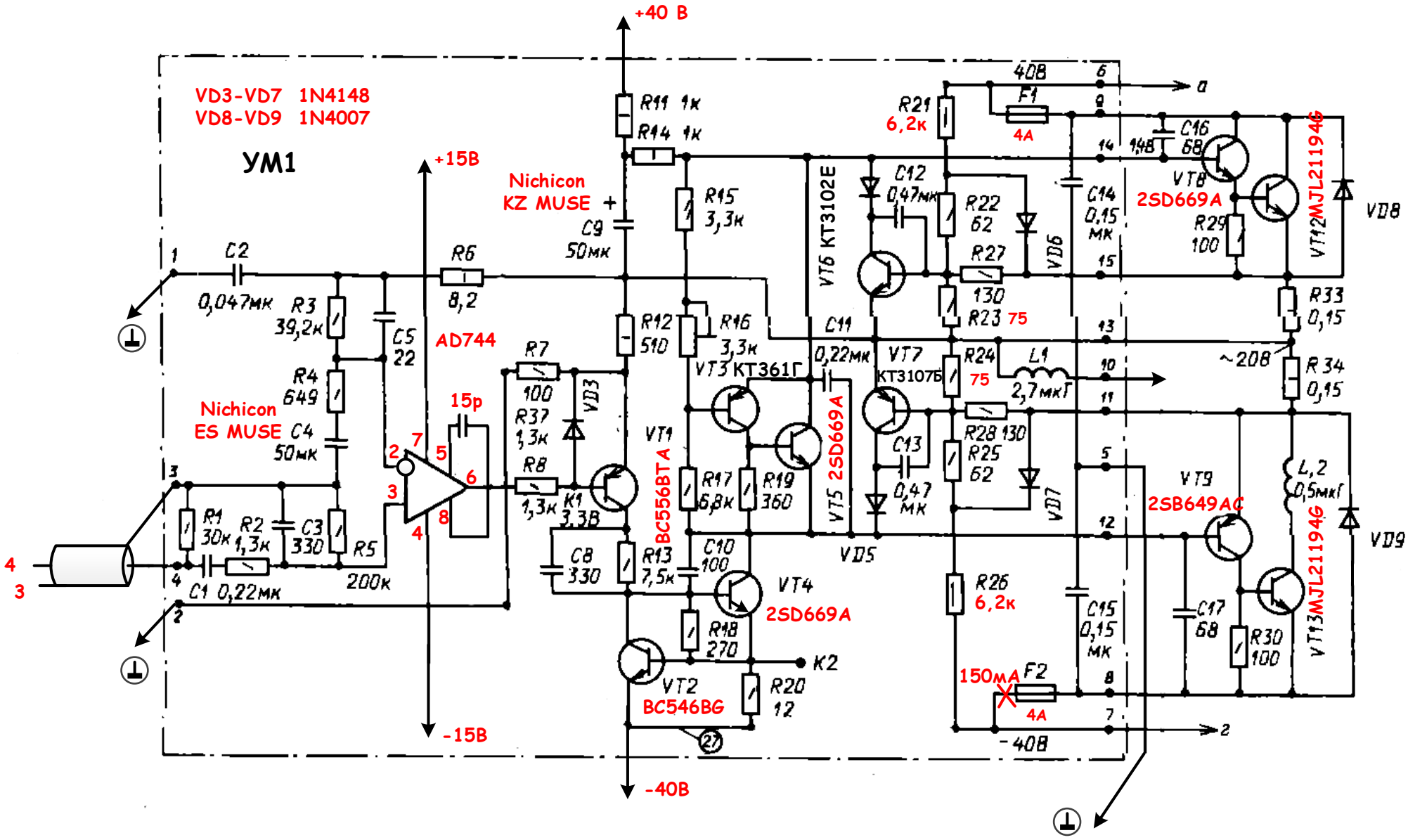

С уважением,
Алексей
alexk_bv@mail.ru

R23, R24
75 Ом: ток КЗ 6А
150 Ом: ток КЗ 3А

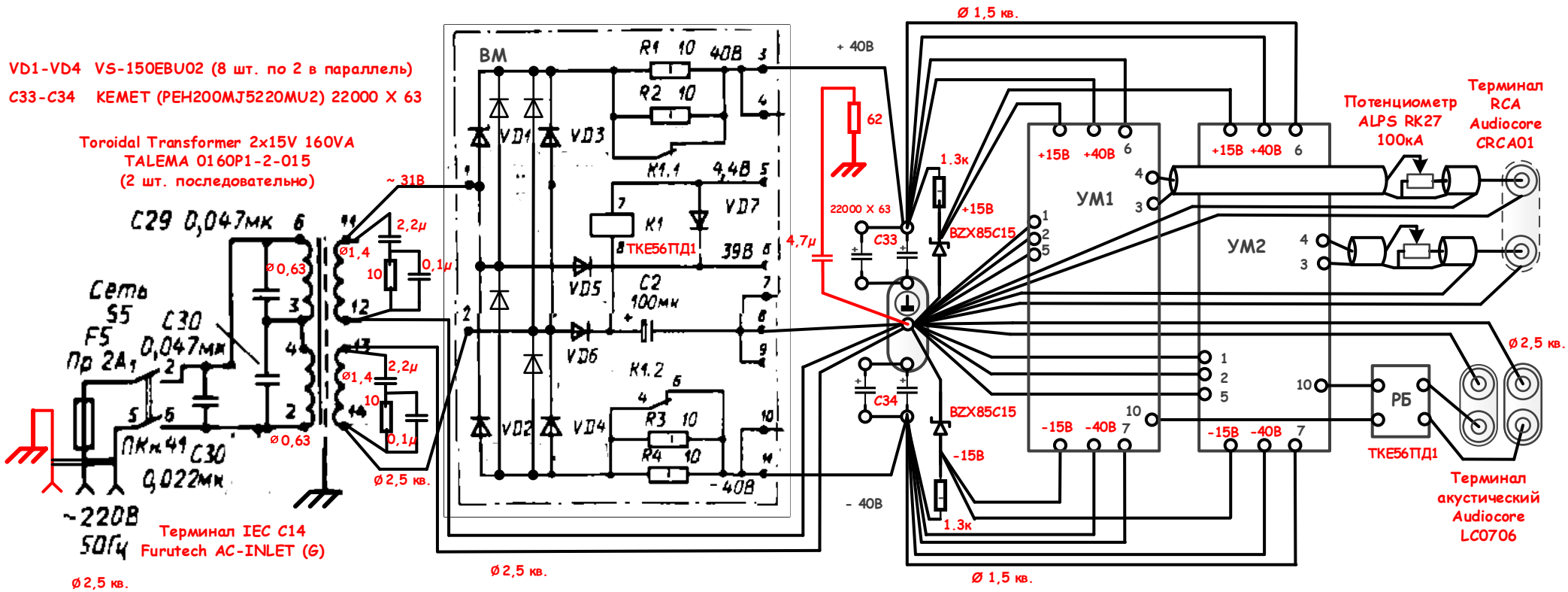

С уважением,
Алексей
alexk_bv@mail.ru

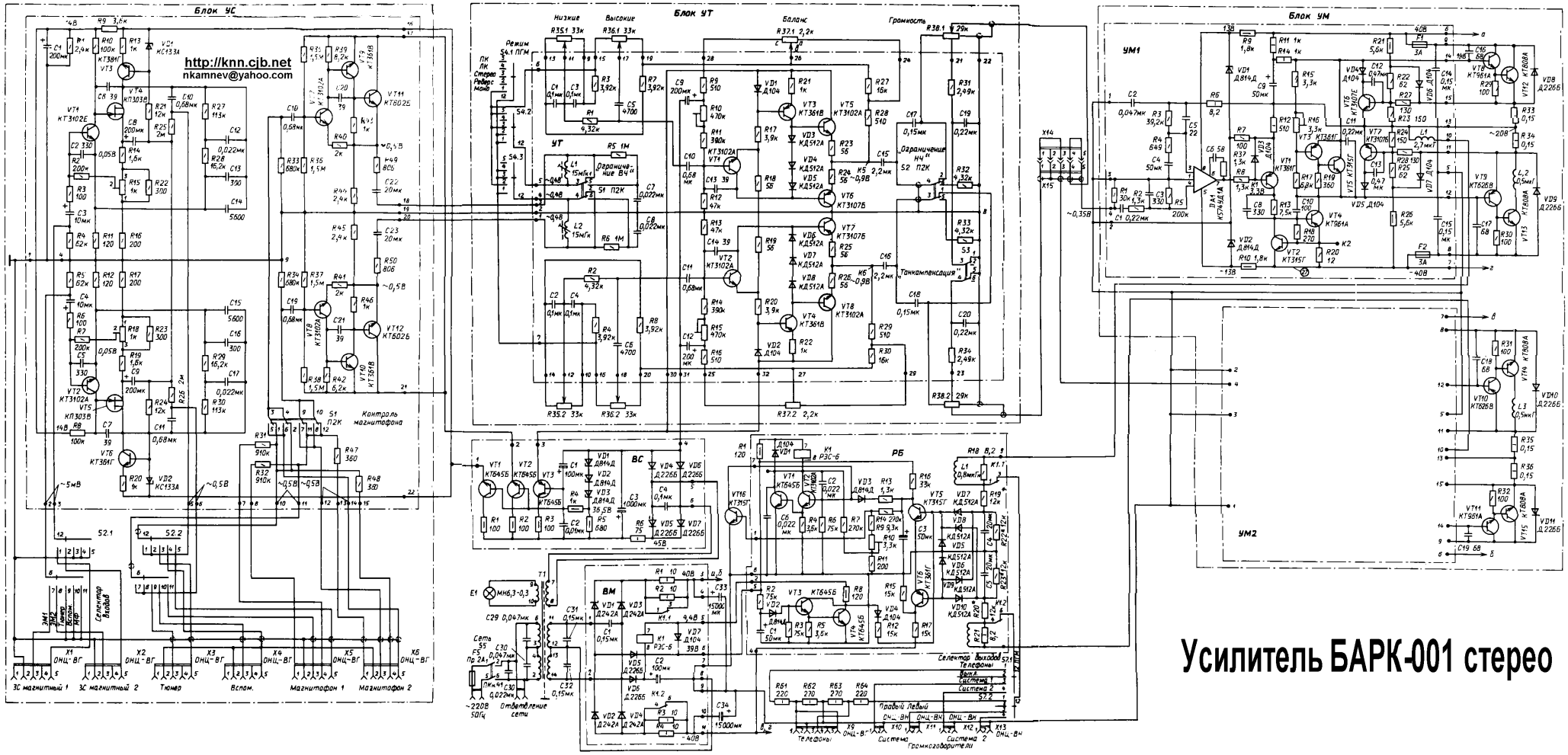

Усилитель БАРК-001 стерео